kappesberg

Manual de Montagem

Instrucciones de Montaje / Assembly Instructions

BCS010

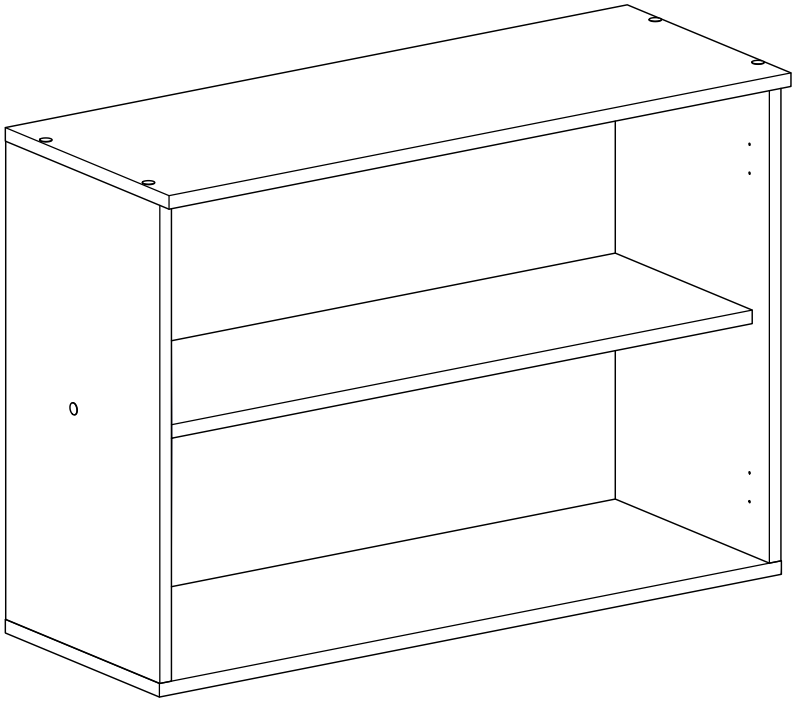

Imagens meramente ilustrativas

Imágenes ilustrativas/Images merely illustrative.

GRUPO K1

INSTRUÇÕES PARA A MONTAGEM
INSTRUCCIONES DE MONTAJE
ASSEMBLY INSTRUCTIONS

Para realizar a montagem são necessárias **2 pessoas**.

Para realizar el montaje, se necesitan **2 personas**.

To assemble it, **2 people** are required.

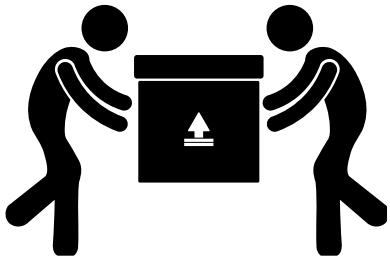

Ferramentas necessárias realizar a montagem.
Ferramentas NÃO fornecidas.

Herramientas necesarias para el montaje.
Herramientas NO proporcionadas.

Tools required for assembly.
Tools NOT provided.

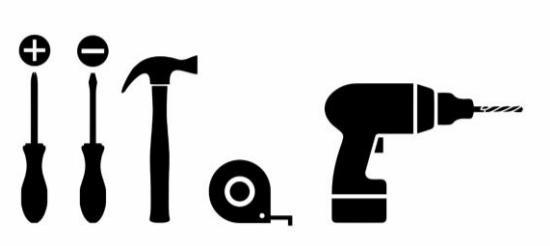

PERIGO DE ASFIXIA - Este produto contém peças pequenas, mantenha fora do alcance das crianças.

PELIGRO DE ASFIXIA - Este producto contiene piezas pequeñas. Mantener fuera del alcance de los niños.

CHOKING HAZARD - This product contains small parts. Keep out of reach of children.

Em caso de dúvida, entre em contato com nosso atendimento:

En caso de duda, comuníquese con nuestro servicio de atención al cliente:

Questions? Contact our customer service:

+55 51 2500 7800
www.kappesberg.com.br

INSTRUÇÕES PARA A MONTAGEM
INSTRUCCIONES DE MONTAJE
ASSEMBLY INSTRUCTIONS

Siga atentamente os passos de montagem indicados no manual.

Siga atentamente los pasos de montaje indicados en el manual.

Follow the assembly steps carefully as indicated in the manual.

Antes de começar a montagem, identifique e separe todas as peças e acessórios.

Antes de comenzar el montaje, identifique y separe todas las piezas y accesorios.

Before starting the assembly, identify and separate all the parts and accessories.

Durante a montagem, mantenha peças e acessórios organizados para evitar acidentes.

Durante el montaje, mantenga las piezas y accesorios organizados para evitar accidentes.

During assembly, keep parts and accessories organized to avoid accidents.

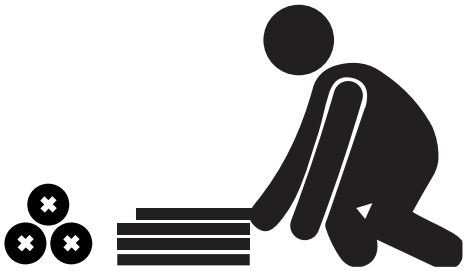

Para proteger seu móvel, faça a montagem sobre uma superfície limpa e plana.
Dica: Você pode utilizar a embalagem do produto para forrar o espaço onde será feita a montagem.

Para proteger su mueble, realice el montaje sobre una superficie limpia y plana.
Consejo: Puede utilizar el embalaje del producto para forrar el área donde se realizará el montaje.

To protect your furniture, assemble it on a clean and flat surface.
Tip: You can use the product packaging to line the area where the assembly will be done.

PEÇAS - PIEZAS - PARTS

QTD.	CÓDIGO / CODE	DESCRIÇÃO	DESCRIPCIÓN	DESCRIPTION	C x L x E	L x W x T
1	P109144	LATERAL ESQUERDA	LATERAL IZQUIERDO	LEFT SIDE	530 x 288 x 15 mm	20.87 x 11.34 x 0.59 in
1	P109150	LATERAL DIREITA	LADO DERECHA	RIGHT SIDE	530 x 288 x 15 mm	20.87 x 11.34 x 0.59 in
1	P109153	CHAPÉU	SOMBRERO	HAT	801 x 306 x 15 mm	31.54 x 12.05 x 0.59 in
1	P109154	BASE	BASE	BASE	801 x 288 x 15 mm	31.54 x 11.34 x 0.59 in
1	P109156	PRATELEIRA FIXA	ESTANTE	SHELF	770 x 256 x 15 mm	30.31 x 10.08 x 0.59 in
2	P109157	COSTA	COSTA	COAST	790 x 275 x 3 mm	31.10 x 10.83 x 0.12 in

Atenção: As portas encontram-se em outro volume.

Atención: Las puertas se encuentran en otro volumen.

Attention: The doors are in a different volume.

PEÇAS - PIEZAS - PARTS

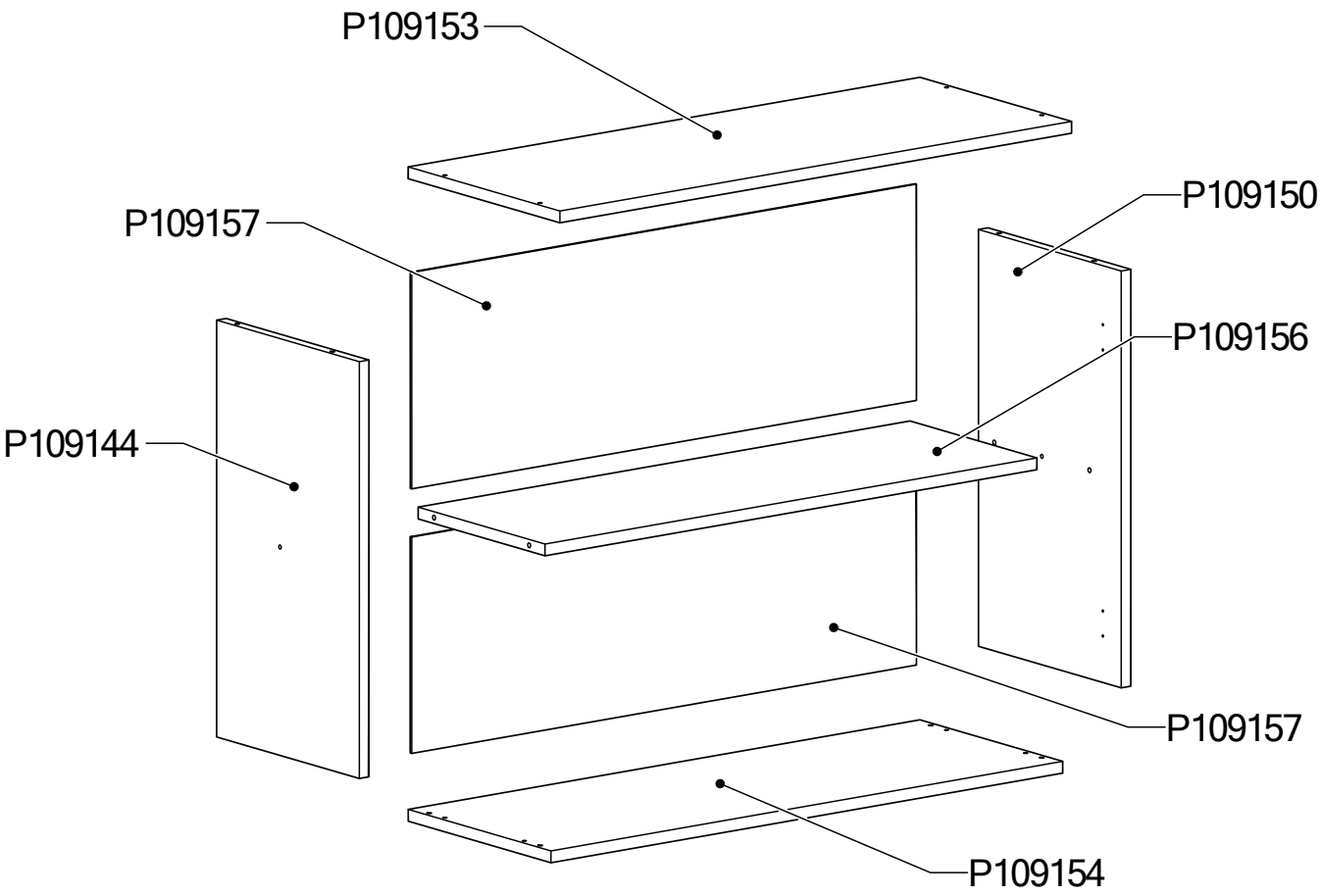

Atenção: As portas encontram-se em outro volume.

Atención: Las puertas se encuentran en otro volumen.

Attention: The doors are in a different volume.

ACESSÓRIOS - ACCESORIOS - ACCESSORIES

Em caso de dúvida sobre o tamanho do parafuso, você pode utilizar a régua ilustrada abaixo para verificar a medida exata.

En caso de duda sobre el tamaño del tornillo, puede utilizar la regla ilustrada abajo para verificar la medida exacta.

In case of doubt about the screw size, you can use the ruler illustrated below to check the exact measurement.

	QTD.	CÓDIGO / CODE	DESCRIÇÃO	DESCRIPCIÓN	DESCRIPTION
	38	000107	PREGO 10 X 10 LISO	CLAVO 10 X 10	NAIL 10 X 10
	10	000226	P.CHATO 4,0 X 40 CAB. PHILLIPS	TORNILLO 4X40MM	SCREW 4X40MM
	12	001802	CAVILHA DE MADEIRA 6X30MM	TARUGO 6X30MM	DOWEL 6X30MM
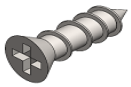	4	004214	P.CHATO 3,5 X 14 CAB. PHILLIPS REBAIXADA	TORNILLO 3,5 X 14MM	SCREW 3,5 X 14MM
	2	050311	P.FLANGE 5,0 X 65 CAB. PHILLIPS	TORNILLO 5,0 X 65	SCREW 5,0 X 65
	2	054117	P.CHATO 3,5 X 25 CAB. PHILLIPS	TORNILLO 3,5 X 25	SCREW 3,5 X 25
	24	062436	P.PANELA 4,0 X 12 CAB. PHILLIPS P/DOBRADIÇA	TORNILLO 4,0 X 12MM	SCREW 4,0 X 12MM

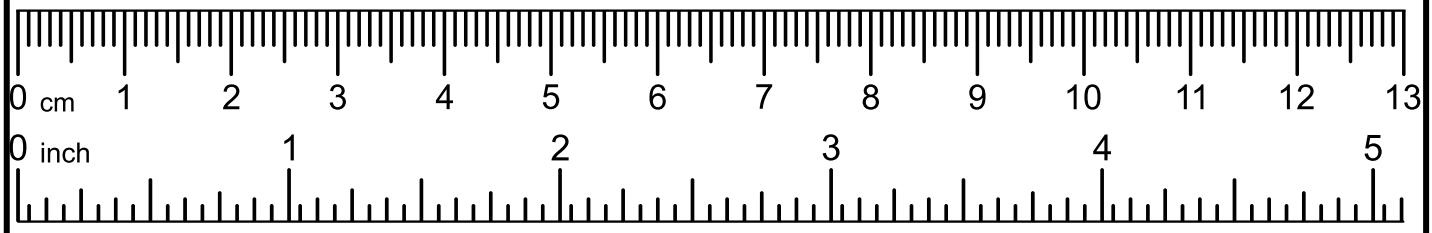

ACESSÓRIOS - ACCESORIOS - ACCESSORIES

	QTD.	CÓDIGO / CODE	DESCRIÇÃO	DESCRIPCIÓN	DESCRIPTION
	2	000529	BUCHAS NYLON MU 8	CASQUILLO DE FIJACIÓN DE NYLON	NYLON FIXING BUSHING
	7	001423	FIXADOR DE COSTA	FIJADOR DE ESPALDA	BACK FIXER
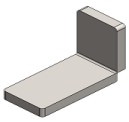	2	006959	CAPA P/SUP. AÉREO METAL	CUBIERTA DE SOPORTE	SUPPORT COVER
	2	017024	SUP. AÉREO METÁLICO ZINCADO	SOPORTE METÁLICO	METAL ANGLES
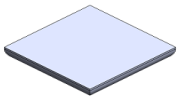	2	040534	BATENTE DE SILICONE (10 X 10) 1,8MM	TOPES DE SILICONA	SILICONE BUMPERS
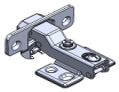	4	DO53	DOBRAD. RETA 35MM C/ CALCO FIXO E AMORTECEDOR	BISAGRA DE CALCE	HINGE AND SHIM
	10	13MM	TAPA FURO 13MM	TAPA DEL AGUJERO 13MM	SCREW CAP COVER 13MM

PASSO / PASO / STEP 1

Cód.	Qtde.
001802	4

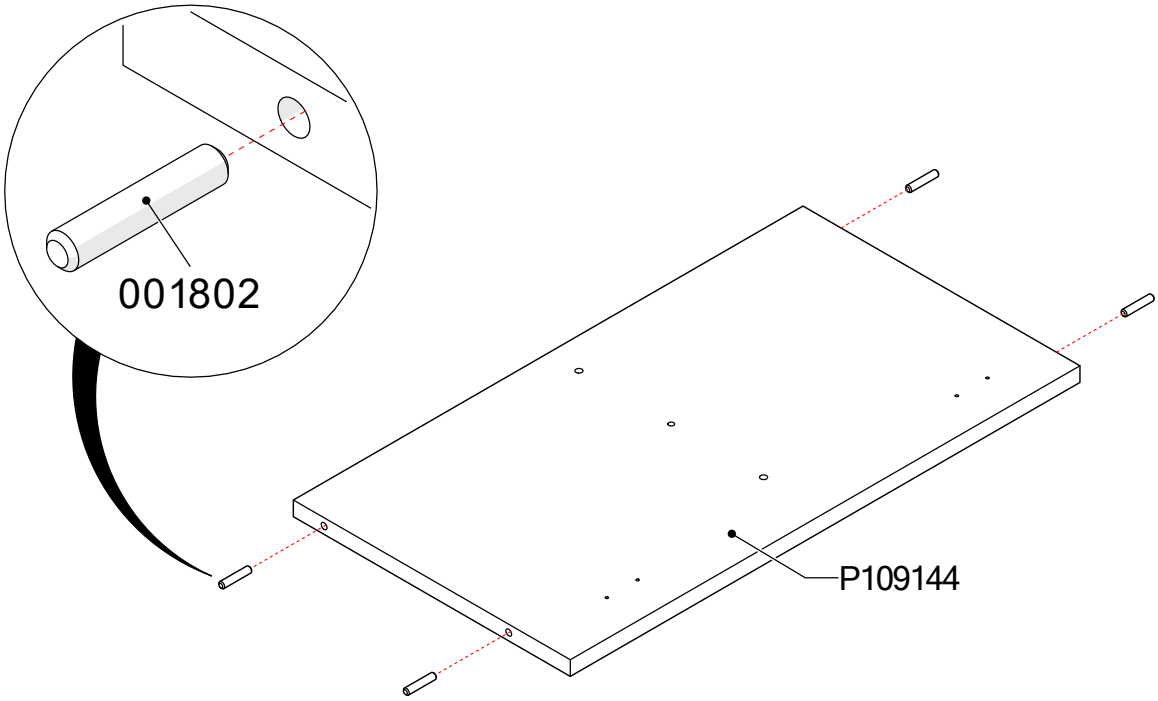

PASSO / PASO / STEP 2

Cód.	Qtde.
001802	4

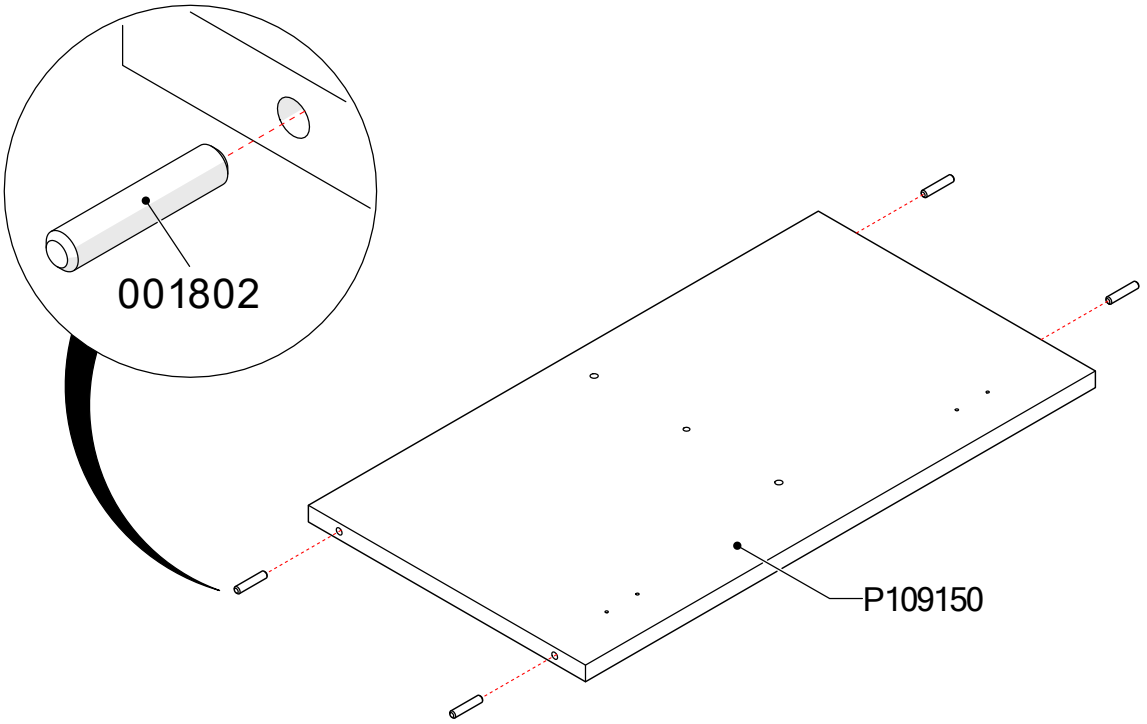

PASSO / PASO / STEP 3

Cód.	Qtde.
001802	4

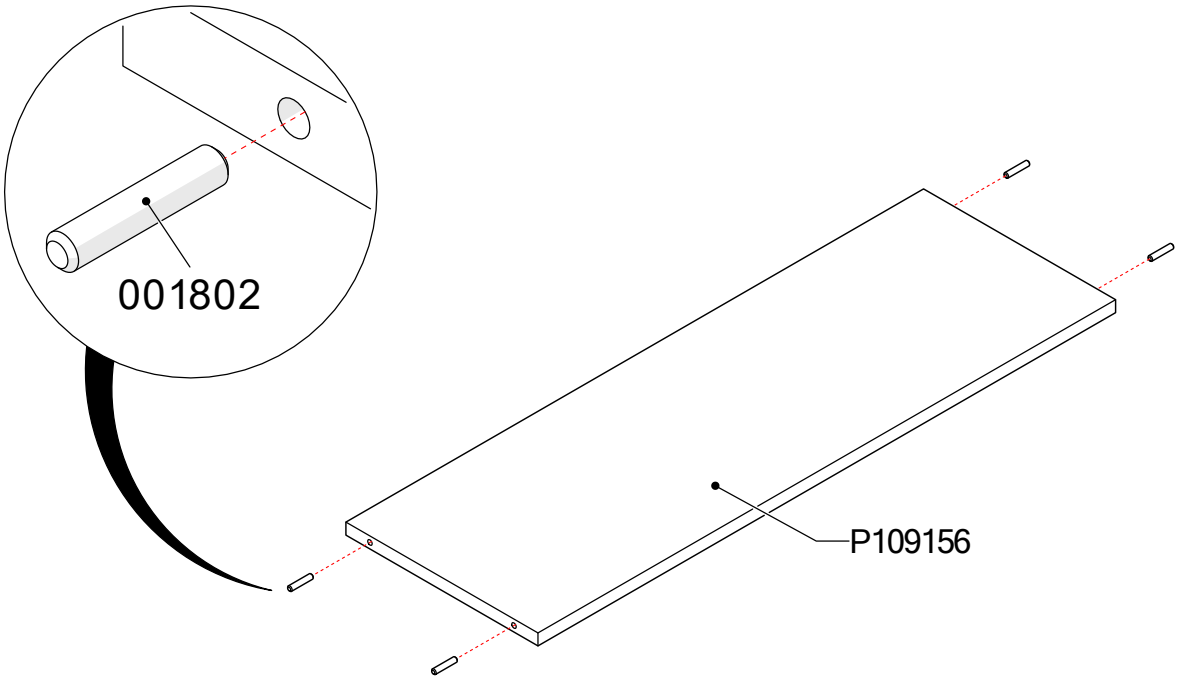

PASSO / PASO / STEP 4

Cód.	Qtde.
000226	2

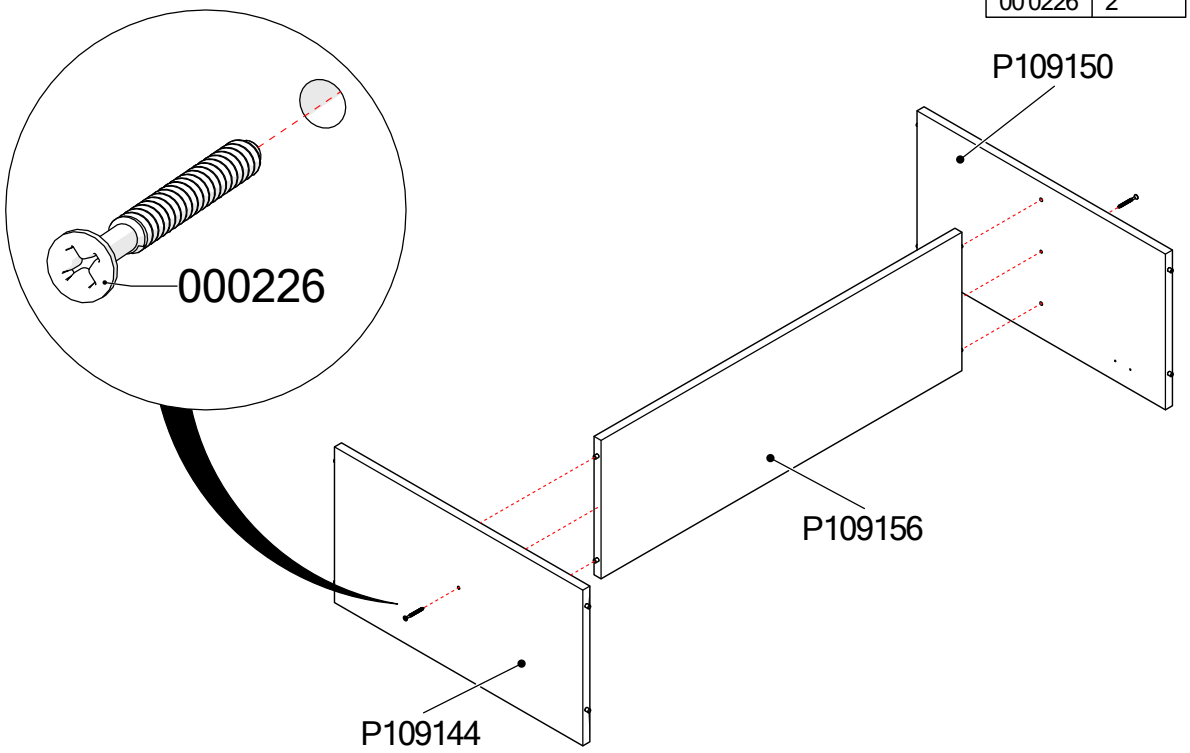

PASSO / PASO / STEP 5

Cód.	Qtde.
000226	8

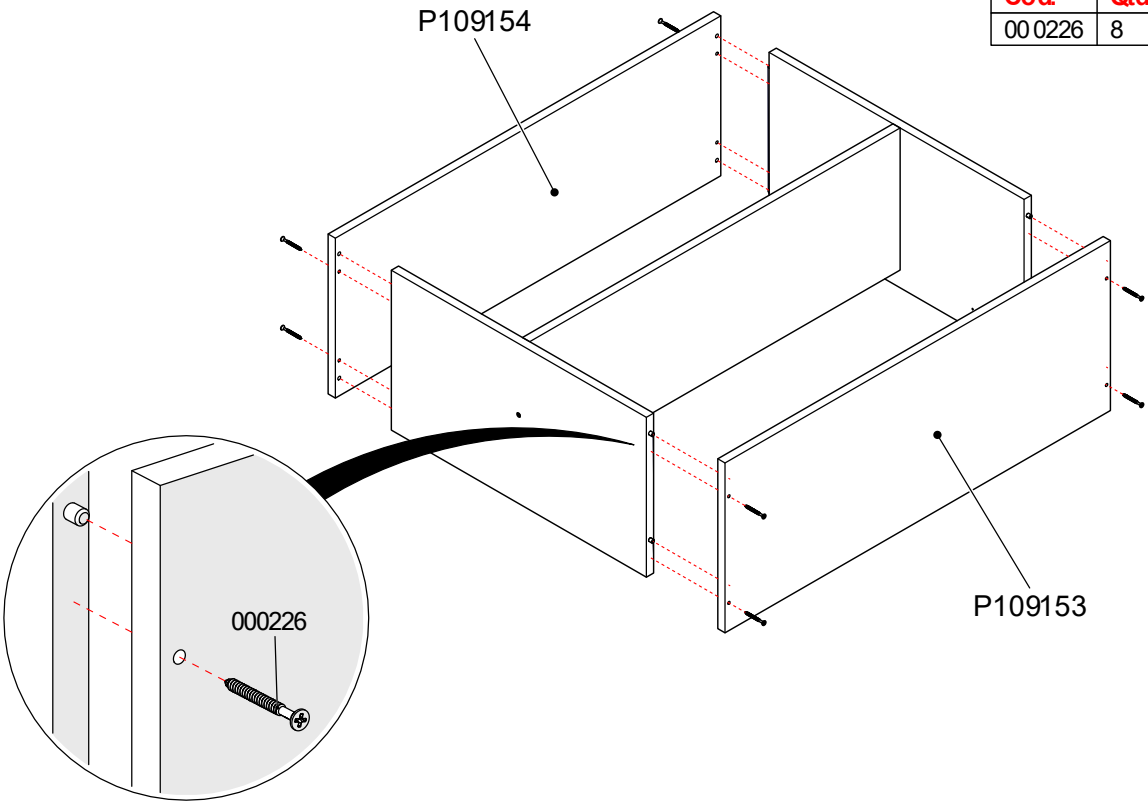

PASSO / PASO / STEP 6

Cód.	Qtde.
001423	7
000107	38

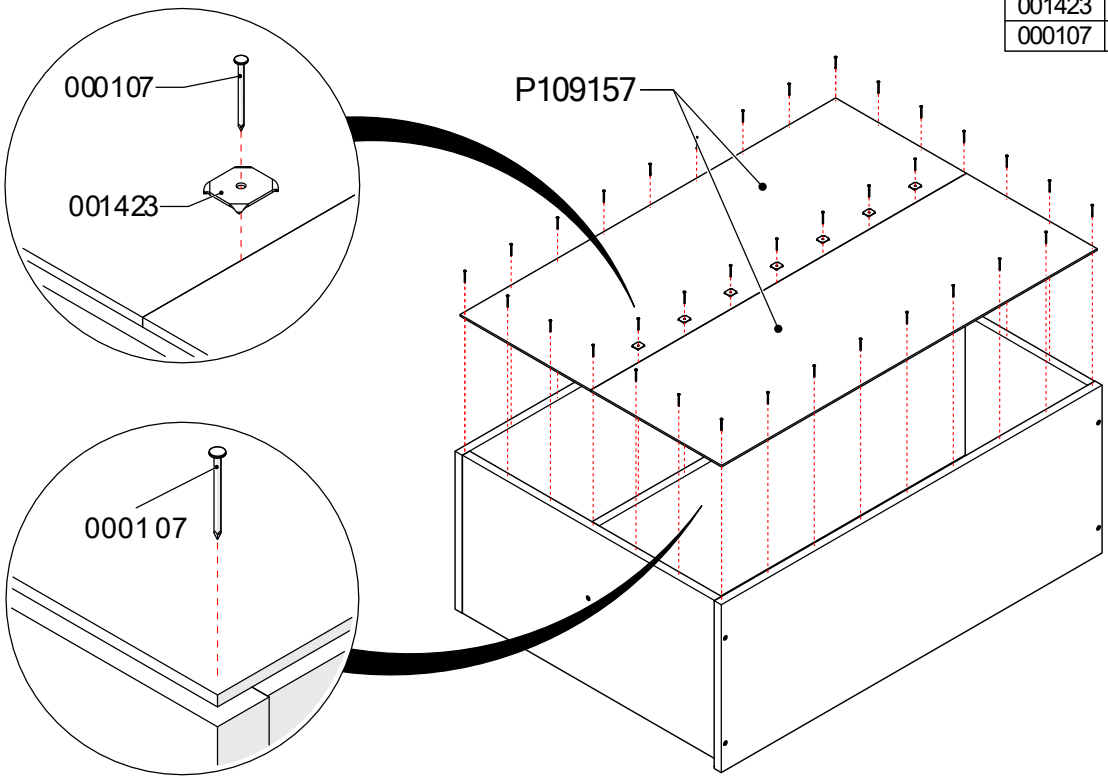

PASSO / PASO / STEP 7

PAREDE
PARED
WALL

Cód.	Qtde.
000529	2
006959	2
017024	2
050311	2
004214	4

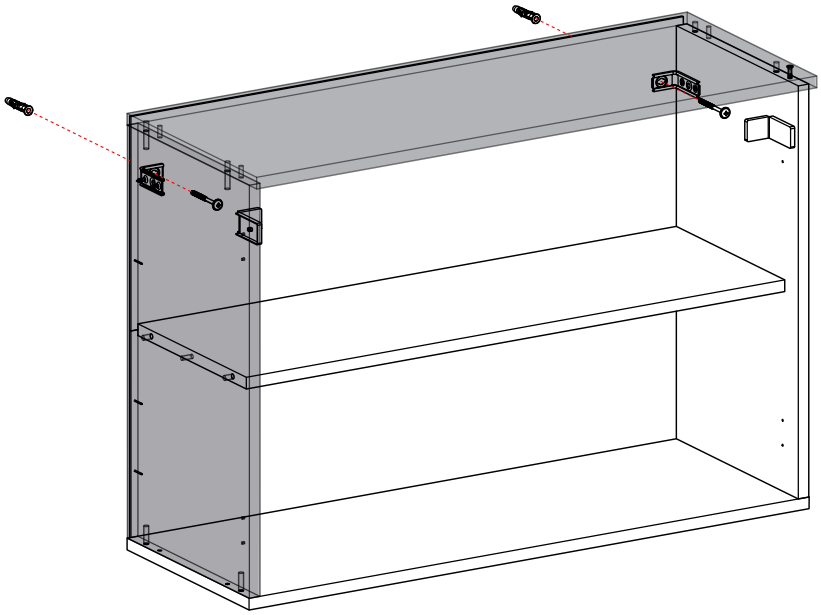

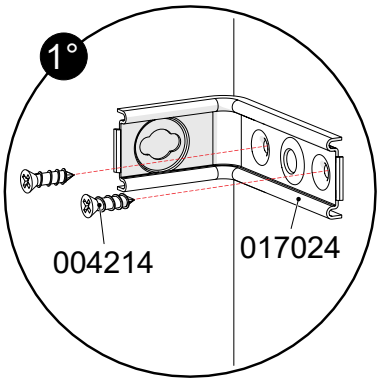

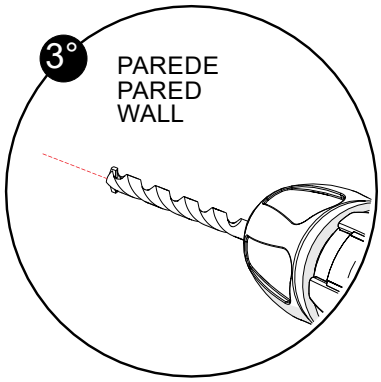

Ø8mm (5/16")

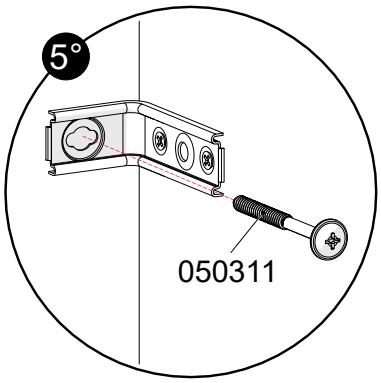

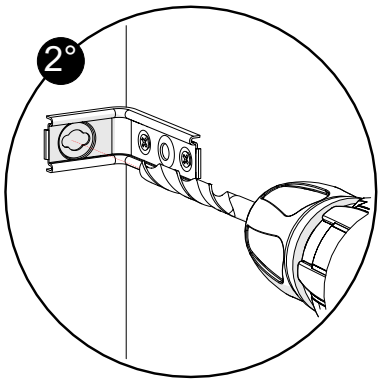

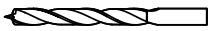

Ø8mm (5/16")

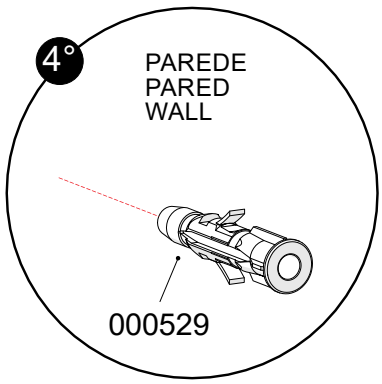

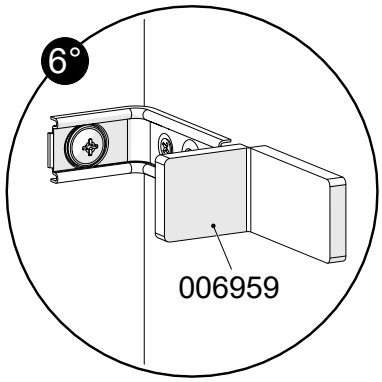

PASSO / PASO / STEP 8

Cód.	Qtde.
054117	2

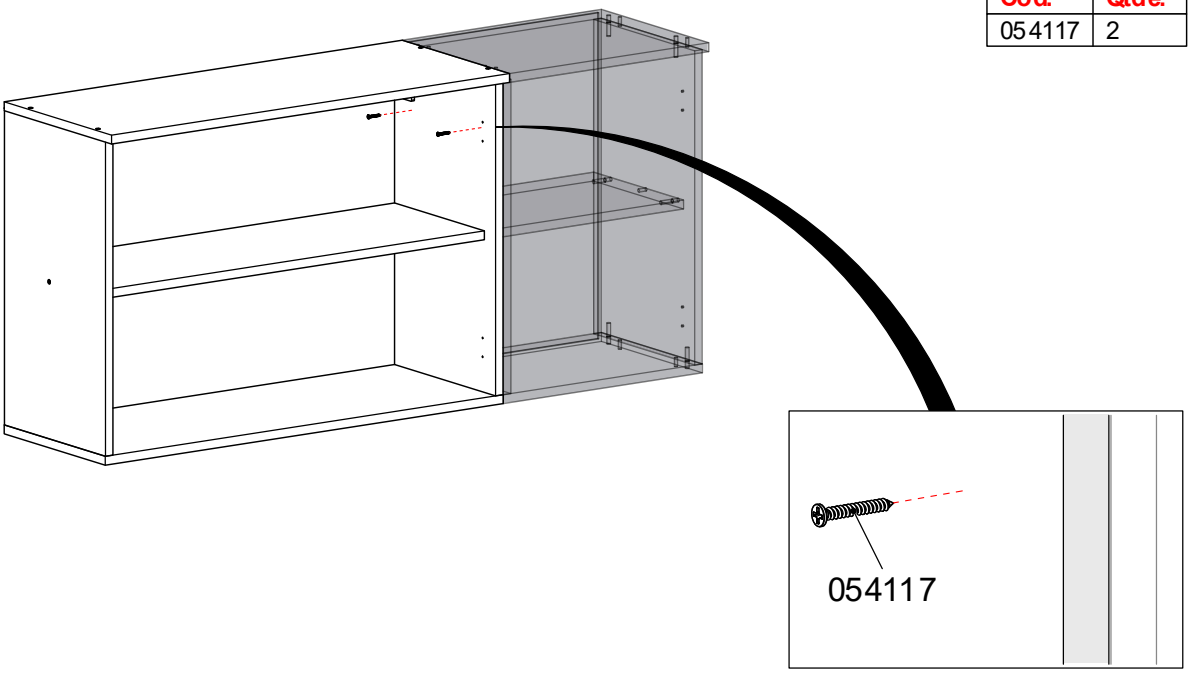

UNIÃO DE MÓDULOS
UNIÓN DE MÓDULOS
UNION OF MODULES

PASSO / PASO / STEP 9

Cód.	Qtde.
13MM	10

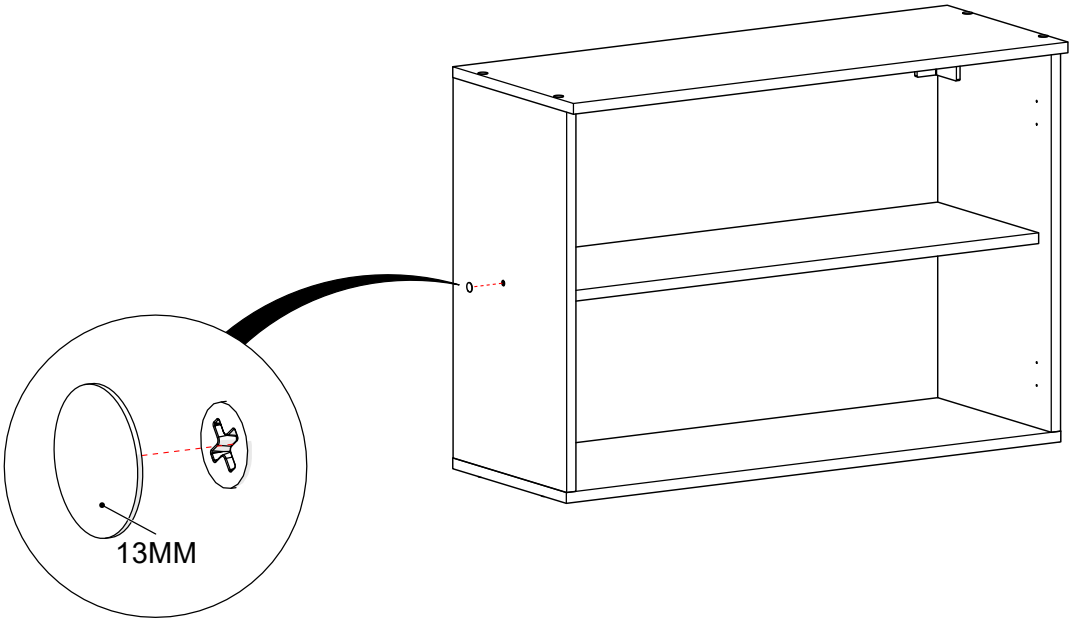

PASSO / PASO / STEP 10

Cód.	Qtde.
DO53	4
062436	8

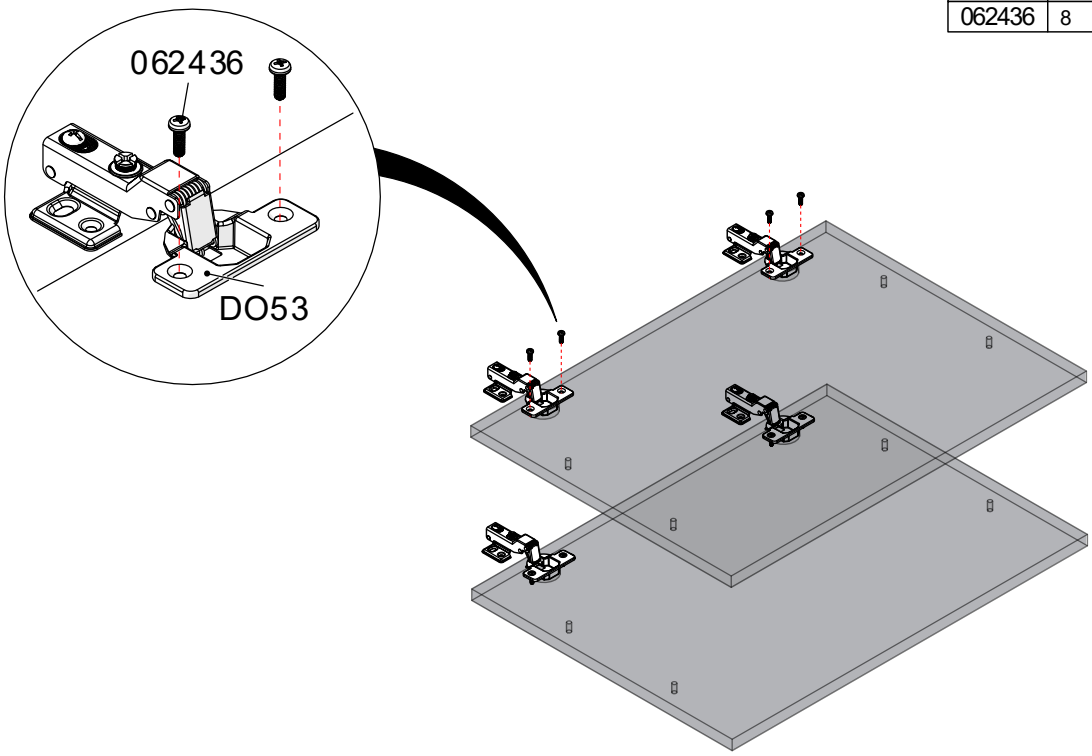

PASSO / PASO / STEP 11

Cód.	Qtde.
062436	16

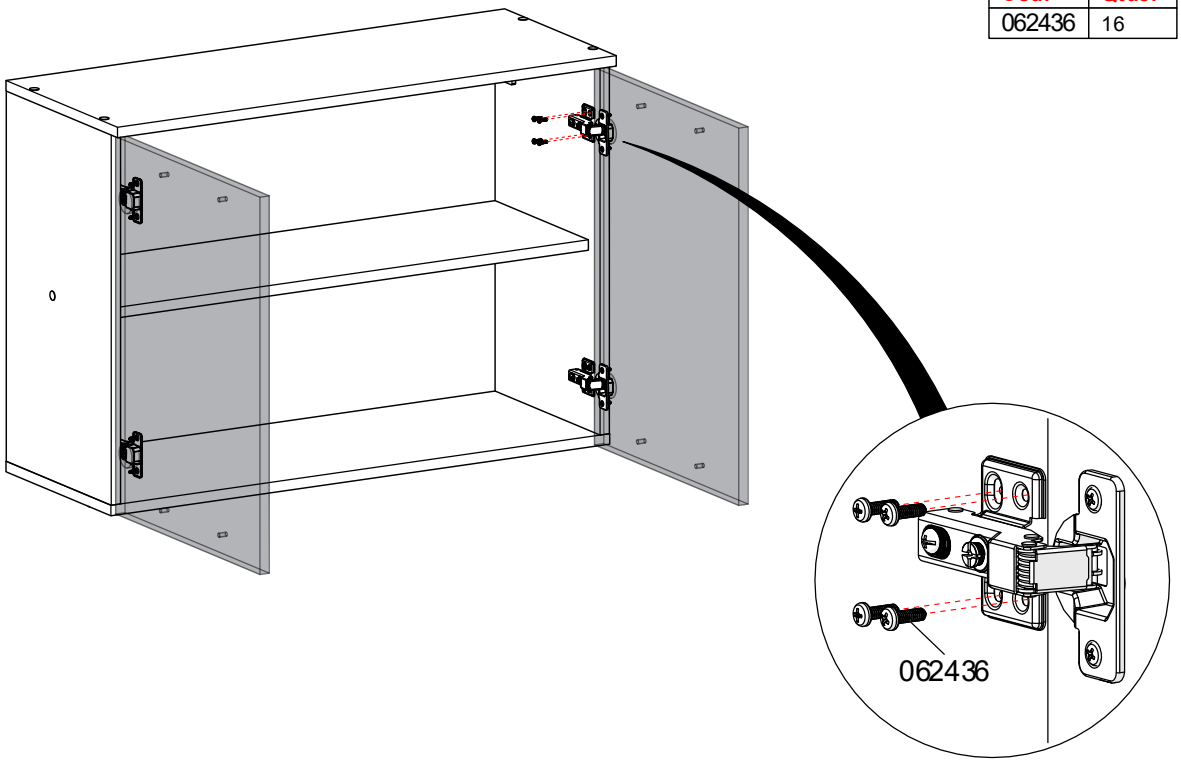

PASSO / PASO / STEP 12

Cód.	Qtde.
040534	2

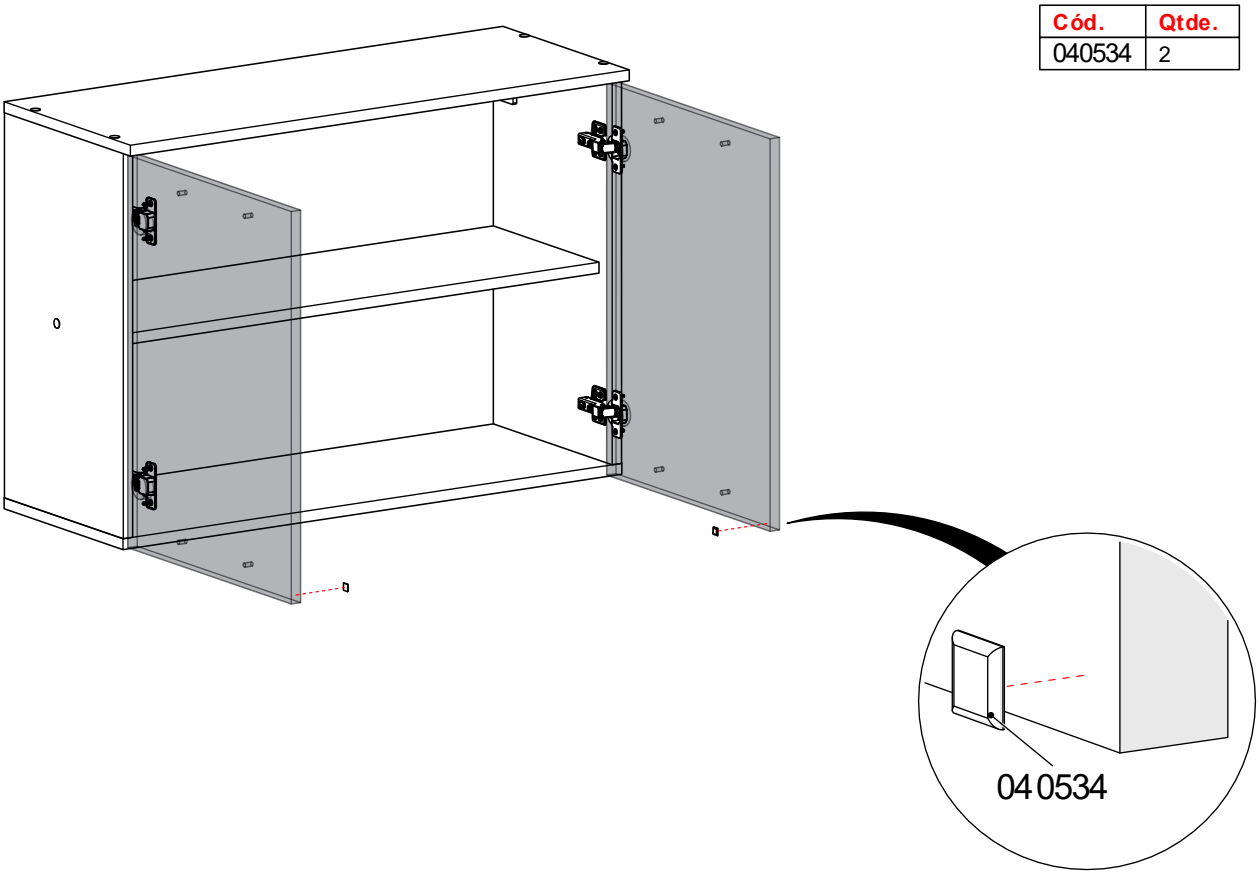

PASSO / PASO / STEP 13

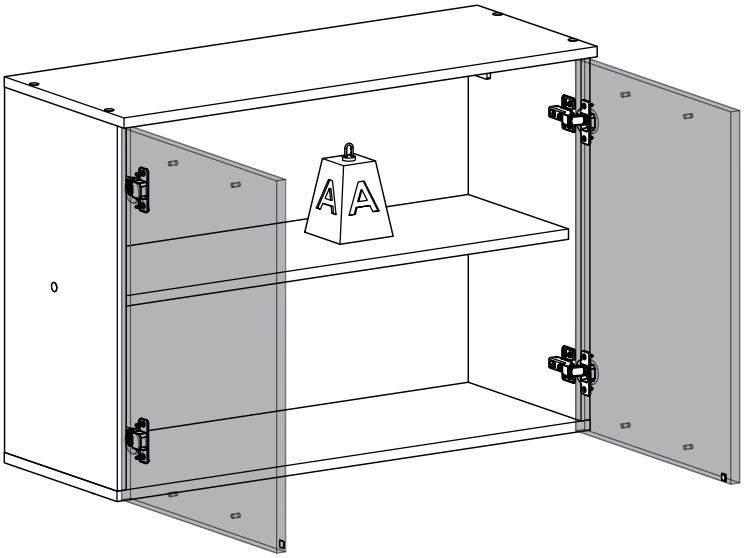

Carga Suportável / Peso soportado / Weight supported

Peso máximo de carga ilustrado no desenho ao lado distribuídos de maneira uniforme.

Peso máximo de carga ilustrado en el dibujo distribuidos de manera uniforme

Maximum load weight illustrated in the drawing distributed from uniform way.

	KG	LB
A	7	15,43

Ajuste de portas
Ajuste de puerto
Doors Adjustment

Ajuste de altura
Height Adjustment

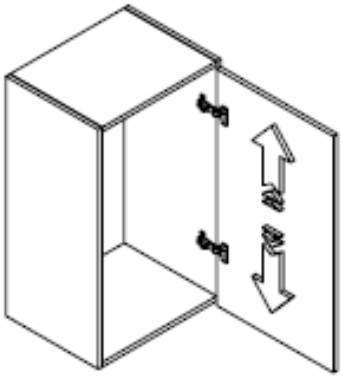

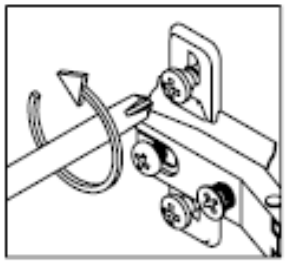

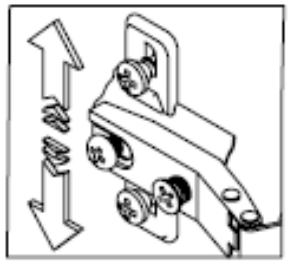

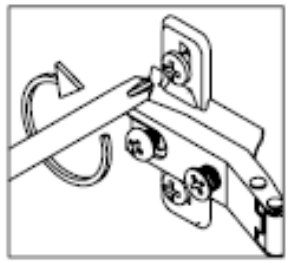

Ajuste Interno
Internal Adjustment

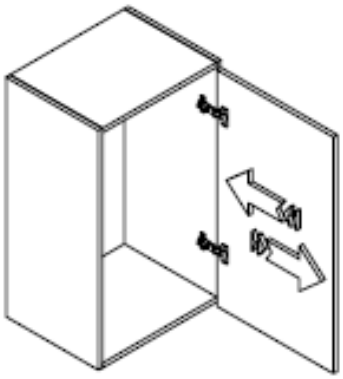

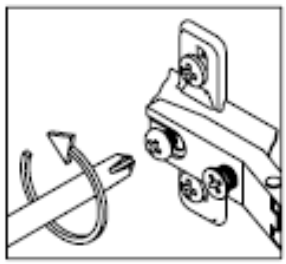

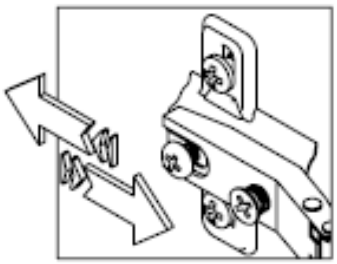

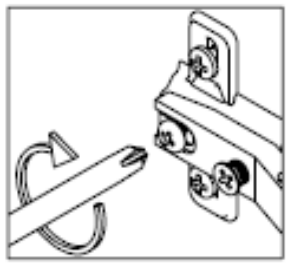

Ajuste de Profundidade
Ajuste de profundidad
Depth Adjustment

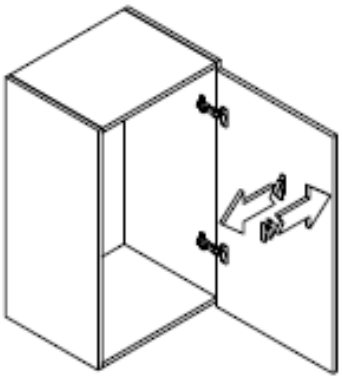

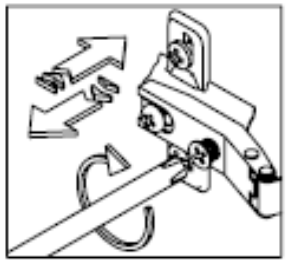

Limpeza / Limpieza / Cleaning:

- Retire o pó com uma flanela seca.
- Use um pano macio levemente umedecido com água para limpar.
- Se necessário, utilize detergente ou sabão neutro diluído em água.
- Não use produtos abrasivos para evitar danos ao móvel.

- Retire el polvo con un paño seco.
- Use un paño suave ligeramente humedecido con agua para limpiar.
- Si es necesario, utilice detergente o jabón neutro diluido en agua.
- No use productos abrasivos para evitar dañar el mueble.

- Dust with a dry cloth.
- Use a soft cloth slightly dampened with water for cleaning.
- If necessary, use detergent or neutral soap diluted in water.
- Do not use abrasive products to avoid damaging the furniture.

Conservação / Conservación / Maintenance:

- Proteja o móvel contra umidade excessiva.
- Evite exposição direta ao Sol ou fontes de calor.
- Não exceda o peso máximo indicado para prateleiras e gavetas.
- Aperte os parafusos periodicamente para manter a estabilidade.
- Para mover o móvel, levante-o em vez de arrastá-lo.
- Móveis pesados devem ser transportados por duas pessoas.

- Proteja el mueble de la humedad excesiva.
- Evite la exposición directa al sol o fuentes de calor.
- No exceda el peso máximo indicado para estantes y cajones.
- Apriete los tornillos periódicamente para mantener la estabilidad.
- Para mover el mueble, levántelo en lugar de arrastrarlo.
- Los muebles pesados deben ser transportados por dos personas.

- Protect the furniture from excessive moisture.
- Avoid direct exposure to the Sun or heat sources.
- Do not exceed the maximum weight indicated for shelves and drawers.
- Tighten the screws periodically to maintain stability.
- To move the furniture, lift it instead of dragging it.
- Heavy furniture should be moved by two people.

Garantia / Garantía / Warranty:

Garantia de 90 dias para defeitos de fabricação.
A garantia será anulada em caso de montagem incorreta ou uso inadequado.

Garantía de 90 días por defectos de fabricación.
La garantía se anulará en caso de montaje incorrecto o uso indebido.

90-day warranty for manufacturing defects.
The warranty will be voided in case of incorrect assembly or improper use.

kappesberg

Manual de Montagem

Instrucciones de Montaje / Assembly Instructions

PB053

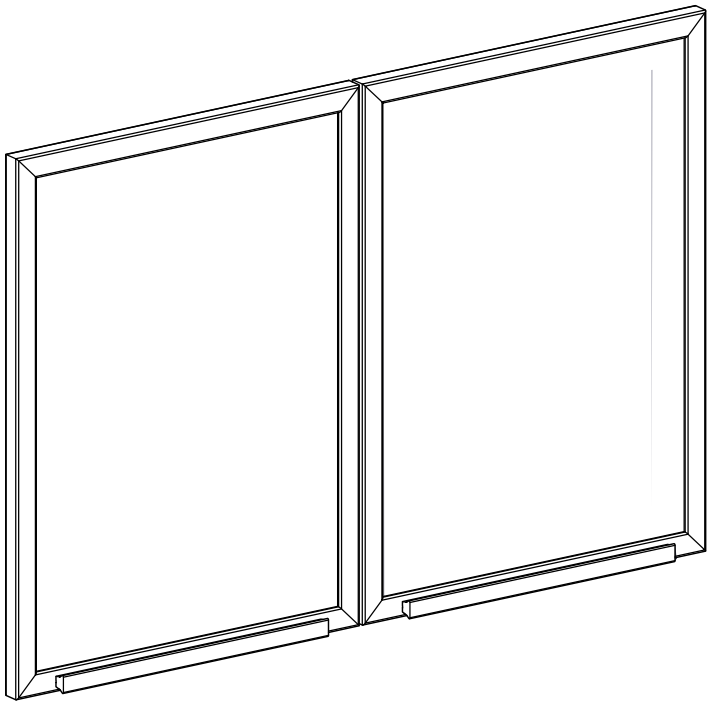

Imagens meramente ilustrativas

Imágenes ilustrativas/Images merely illustrative.

GRUPO K1

INSTRUÇÕES PARA A MONTAGEM
INSTRUCCIONES DE MONTAJE
ASSEMBLY INSTRUCTIONS

Para realizar a montagem é necessário uma pessoa.

Para realizar el montaje, se necesita una persona.

To carry out the assembly, one person is required.

Ferramentas necessárias realizar a montagem.
Ferramentas NÃO fornecidas.

Herramientas necesarias para el montaje.
Herramientas NO proporcionadas.

Tools required for assembly.
Tools NOT provided.

PERIGO DE ASFIXIA - Este produto contém peças pequenas, mantenha fora do alcance das crianças.

PELIGRO DE ASFIXIA - Este producto contiene piezas pequeñas. Mantener fuera del alcance de los niños.

CHOKING HAZARD - This product contains small parts. Keep out of reach of children.

Em caso de dúvida, entre em contato com nosso atendimento:

En caso de duda, comuníquese con nuestro servicio de atención al cliente:

Questions? Contact our customer service:

+55 51 2500 7800
www.kappesberg.com.br

ACESSÓRIOS - ACCESORIOS - ACCESSORIES

Em caso de dúvida sobre o tamanho do parafuso, você pode utilizar a régua ilustrada abaixo para verificar a medida exata.

En caso de duda sobre el tamaño del tornillo, puede utilizar la regla ilustrada abajo para verificar la medida exacta.

In case of doubt about the screw size, you can use the ruler illustrated below to check the exact measurement.

	QTD.	CÓDIGO / CODE	DESCRIÇÃO	DESCRIPCIÓN	DESCRIPTION
	4	058753	P.CHATO 3,5 X 30 CAB. PHILLIPS	TORNILLO 3,5 X 30MM	SCREW 3,5 X 30MM
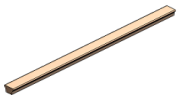	2	PX1	PUX. REVESTIDO T 306MM	TIRADOR DE PUERTA 306MM	DOOR HANDLE 306MM
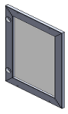	2	092744	PORTA 45 COM VIDRO INC 3MM TEMP 540 X 396 X 20MM	PUERTA CON VIDRIO	GLASS DOOR

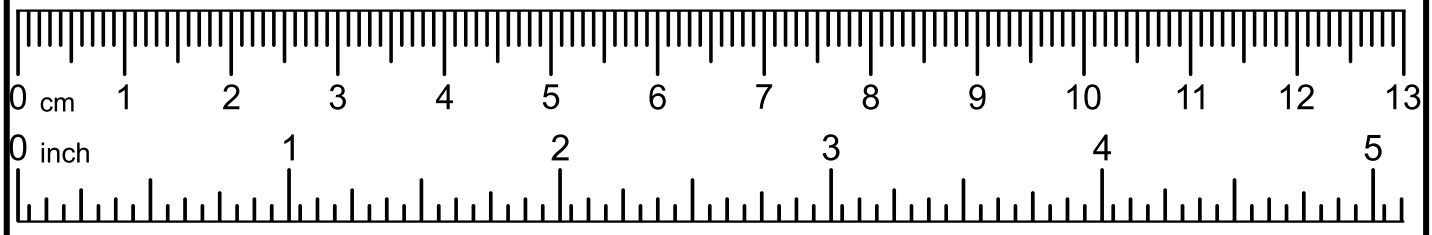

ANTENÇÃO - ATENCIÓN - ATTENTION

Atenção: Sugerimos que fixe os puxadores, após as portas já estarem instaladas no móvel.

Atención: Sugerimos fijar los tiradores después de que las puertas ya estén instaladas en el mueble.

Attention: We suggest fixing the handles after the doors are already installed on the furniture.

PASSO / PASO / STEP 1
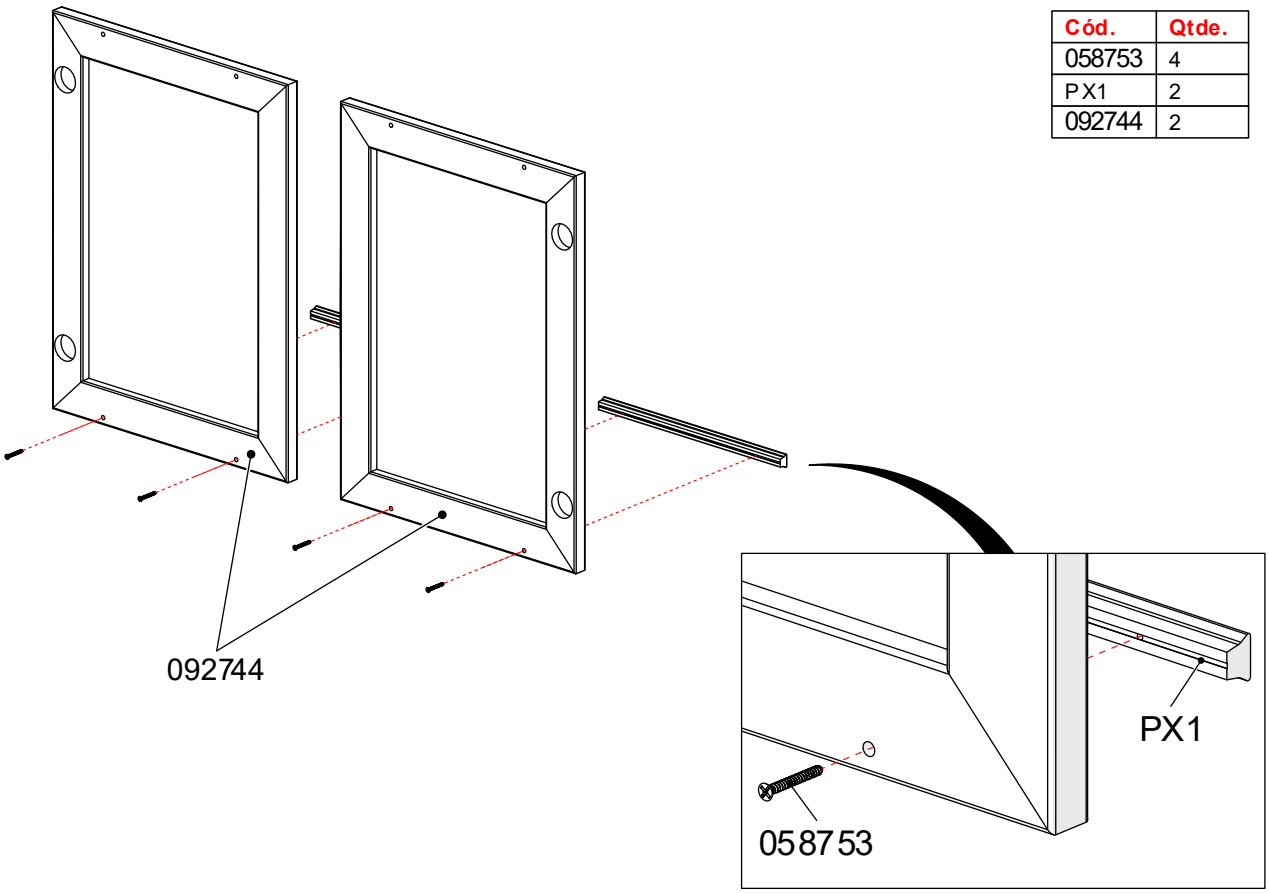
Cód.	Qtde.
058753	4
PX1	2
092744	2