kappesberg

kappesberg.com.br

Manual de montagem

Instrucciones de montaje Assembly instructions

BCS98BMDP

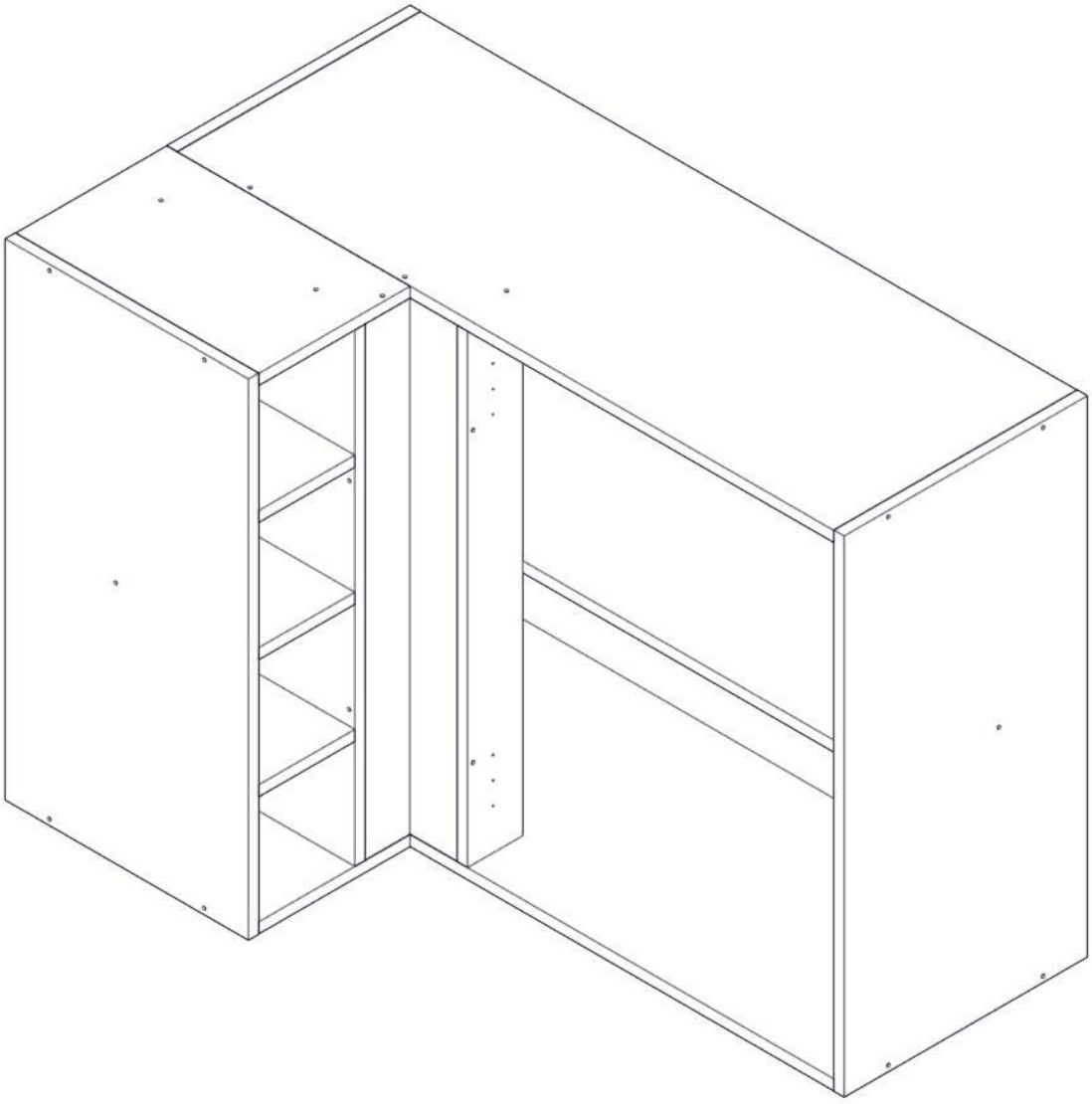

! Imagens meramente ilustrativas !

Imágenes ilustrativas/Images merely illustrative.

Dúvidas? Entre em contato:
Dudas? Ponerse em contacto:
Doubts? Get in touch:
(51) 3635-8839

GRUPO K1

A montagem deve ser efetuada por 2 pessoas.

El montaje debe ser efectuada por 2 personas.

The assembly must be done by 2 people.

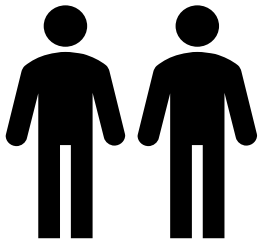

Ferramentas necessárias para montar o móvel.

Herramientas necesarias para armar el mueble.

Tools needed to assemble the furniture.

Dúvidas? Entrar em contato:

Dudas? Ponerse en contacto:

Doubts? Get in touch:

Fone: (51) 3635-8839

www.kappesberg.com.br

Montar o móvel sobre uma superfície limpa e plana.

Armar el mueble sobre uma superfície limpia y plana.

Assemble the furniture on a clean, flat surface.

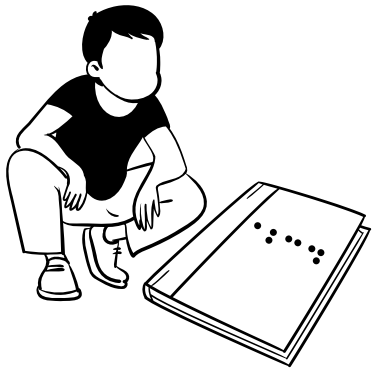

IDENTIFICAÇÃO DAS PEÇAS / IDENTIFICACIÓN DE LAS PIEZAS PARTS IDENTIFICATION

QTD.	CÓDIGO / CODE	DESCRIÇÃO	Descripción	Description	C x L x E	L x W x T
1	P102014	LATERAL	LADO	SIDE	704 x 352 x 15 mm	27.72 x 13.86 x 0.59 in
3	P102075	PRATELEIRA	ESTANTERIA	SHELF	352 x 139 x 15 mm	13.86 x 5.47 x 0.59 in
1	P102076	CHAPÉU	SOMBRERO	HAT	219 x 352 x 15 mm	8.62 x 13.86 x 0.59 in
1	P102077	BASE	BASE	BASE	219 x 352 x 15 mm	8.62 x 13.86 x 0.59 in
1	P102080	DIVISORIA	DIVISION	DIVISION	673 x 352 x 15 mm	26.50 x 13.86 x 0.59 in
2	P102083	LATERAL	LADO	SIDE	704 x 352 x 15 mm	27.72 x 13.86 x 0.59 in
1	P102084	BASE	BASE	BASE	950 x 352 x 15 mm	37.40 x 13.86 x 0.59 in
1	P102085	CHAPÉU	SOMBRERO	HAT	950 x 352 x 15 mm	37.40 x 13.86 x 0.59 in
1	P102086	COSTA	COSTA	COAST	694 x 144 x 3 mm	27.32 x 5.67 x 0.12 in
1	P102087	PRATELEIRA	ESTANTE	SHELF	950 x 271 x 15 mm	37.40 x 10.67 x 0.59 in
1	P102088	PILASTRA	PILAR	PILLAR	673 x 80 x 15 mm	26.50 x 3.15 x 0.59 in
1	P102089	PILASTRA	PILAR	PILLAR	673 x 65 x 15 mm	26.50 x 2.56 x 0.59 in
1	P102090	COSTA	COSTA	COAST	673 x 405 x 15 mm	26.50 x 15.94 x 0.59 in
2	P102091	COSTA	COSTA	COAST	970 x 347 x 3 mm	38.19 x 13.66 x 0.12 in

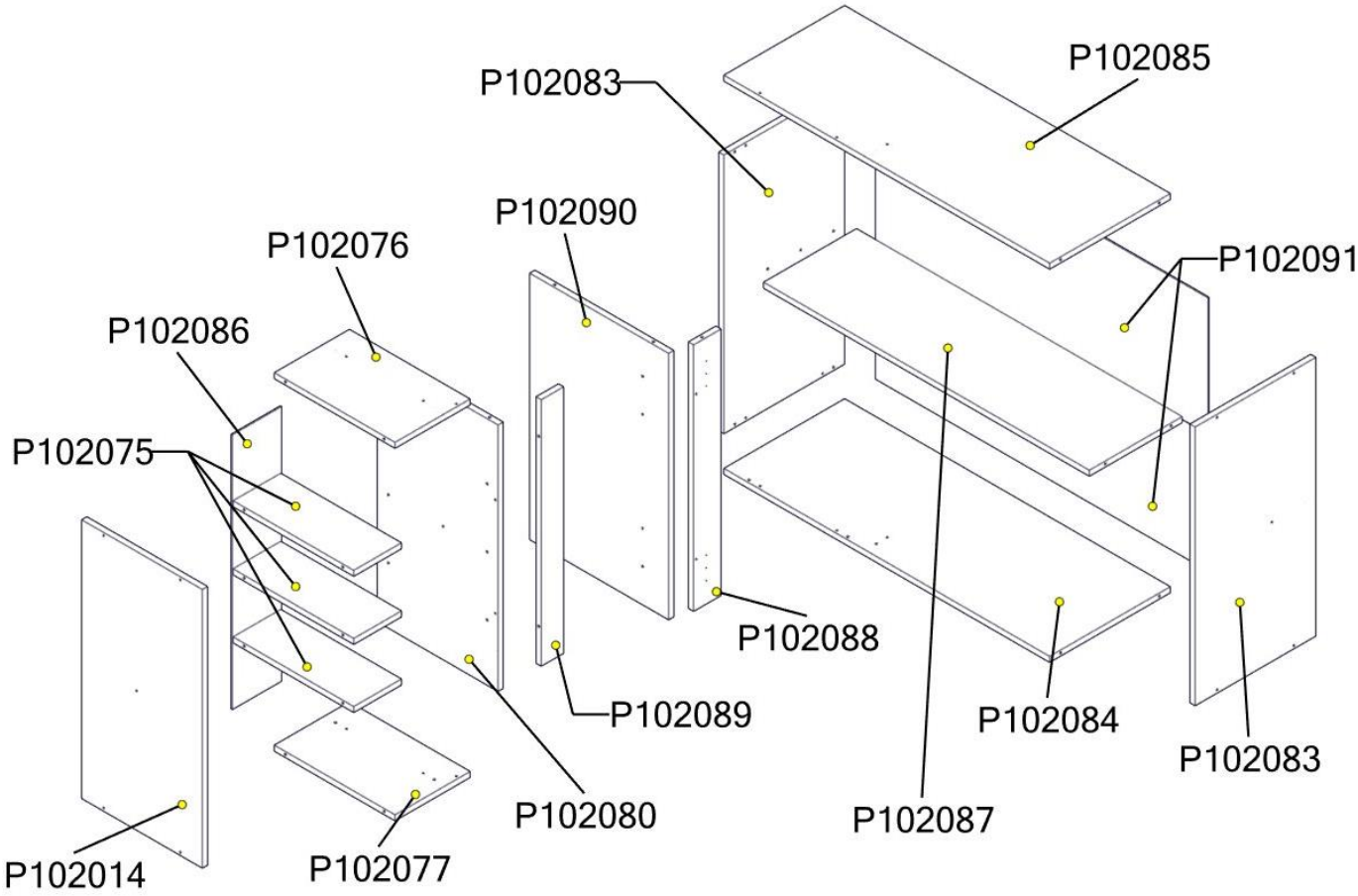
P102085
P102083
P102090
P102076
P102091
P102086
P102075
P102088
P102089
P102084
P102083
P102080
P102087
P102014
P102077

IDENTIFICAÇÃO DOS ACESSÓRIOS / IDENTIFICACIÓN DE ACCESORIOS
IDENTIFICATION OF ACCESSORIES

NOTAS: A separação dos acessórios antes de iniciar a montagem facilitará a mesma. Em caso de dúvida na identificação, coloque o acessório sobre a régua.

Nota: Separar los accesorios antes de iniciar el montaje facilitará el mismo. En caso de duda en la identificación, coloque el accesorio en la regla.

NOTE: Separating the accessories before starting assembly will make it easier. In case of doubt in the identification, place the accessory on the ruler.

	QTD.	CÓDIGO / CODE	DESCRIÇÃO	Descripción	Description
	58	000107	PREGO 10 X 10	CLAVO 10 X 10	NAIL 10 X 10
	34	000226	P.CHATO 4,0 X 40 CAB. PHILLIPS ZB/BC	TORNILLO 4X40MM	SCREW 4X40MM
	3	000529	BUCHAS NYLON MU 8 CINZA	CASQUILLO DE FIJACIÓN DE NYLON	NYLON FIXING BUSHING
	2	000899	CANTONEIRA PLASTICA PRETA	CANTONERA	PLASTIC SUPPORT
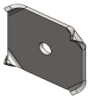	8	001423	FIXADOR DE COSTA	FIJADOR DE ESPALDA	BACK FIXER
	42	001802	CAVILHAS DE MADEIRA 6X30 PINUS	TARUGO 6X30MM	DOWEL 6X30MM
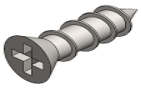	14	004214	P.CHATO 3,5 X 14 CAB. PHILLIPS REBAIXADA ZB	TORNILLO 3,5 X 14MM	SCREW 3,5 X 14MM
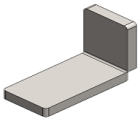	3	006959	CAPA P/SUP. AEREO METAL BRANCA	CUBIERTA DE SOPORTE	SUPPORT COVER

IDENTIFICAÇÃO DOS ACESSÓRIOS / IDENTIFICACIÓN DE ACCESORIOS
IDENTIFICATION OF ACCESSORIES

	3	017024	SUP. AEREO METALICO ZINCADO BRANCO	SOPORTE METÁLICO	METAL ANGLES
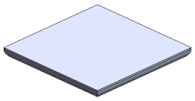	2	040534	BATENTE DE SILICONE INCOLOR (10 X 10) 1,8MM	TOPES DE SILICONA	SILICONE BUMPERS
	3	050311	P.FLANGE 5,0 X 65 CAB. PHILLIPS ZB/BC	TORNILLO 5,0 X 65	SCREW 5,0 X 65
	2	054117	P.CHATO 3,5 X 25 CAB. PHILLIPS ZB/BC (IDELLI)	TORNILLO 3,5 X 25	SCREW 3,5 X 25
	18	061971	P.PANELA 4,0 X 14 ZB P/DOBRADICA	TORNILLO 4,0 X 14	SCREW 4,0 X 14
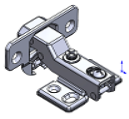	3	DO53	DOBRAD. RETA 35MM C/ CALCO FIXO E AMORTECEDOR	BISAGRA DE CALCE	HINGE AND SHIM
	20	13MM	TAPA FURO 13MM	TAPA DEL AGUJERO 13MM	SCREW CAP COVER 13MM

Para união de módulos, utilize o item 054117
Para conectar los módulos, utilice el artículo 054117
To connect modules, use item 054117

INSTALAÇÃO MINIFIX

Identificar seta no corpo do tambor de minifix. A seta DEVE apontar para o buraco na borda do painel. Empurrar o tambor até o buraco.

INSTALACIÓN DE LA LEVA

Identifique la flecha en la cabeza de la leva. La flecha DEBE apuntar hacia el orificio del borde del panel. Empuje la leva hasta el fondo del orificio.

INSTALLING CAM

Identify arrow on head of cam. Arrow MUST point toward hole in edge of panel. Push cam all the way down into hole.

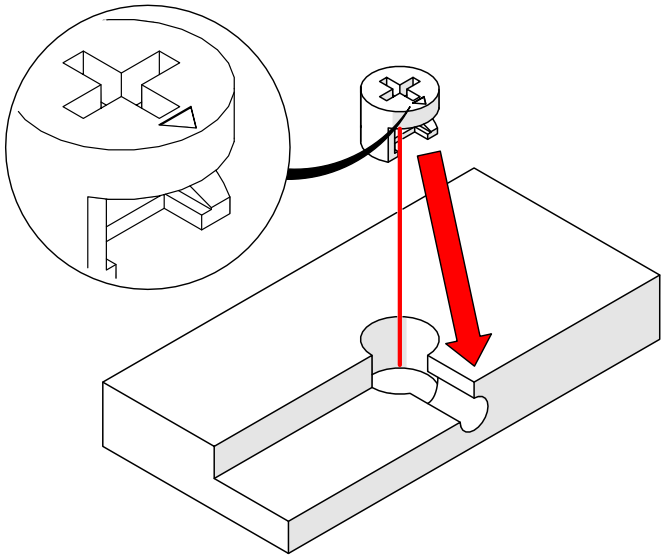

ALINHAMENTO DO TAMBOR E PARAFUSO

A seta do tambor de minifix deve ser aponta para o buraco e inserir o parafuso do minifix do tambor contido no buraco. Certifique-se de que as peças se unam.

ALINEACIÓN DE LA LEVA Y EL PASADOR

Asegúrese de que la flecha de la leva apunte hacia el orificio e inserte la clavija de la leva en el orificio. Asegúrese de que las piezas se unen.

CAM AND DOWEL ALIGNMENT

Ensure the arrow on the cam points toward hole and insert cam dowel into hole. Make sure pieces join together.

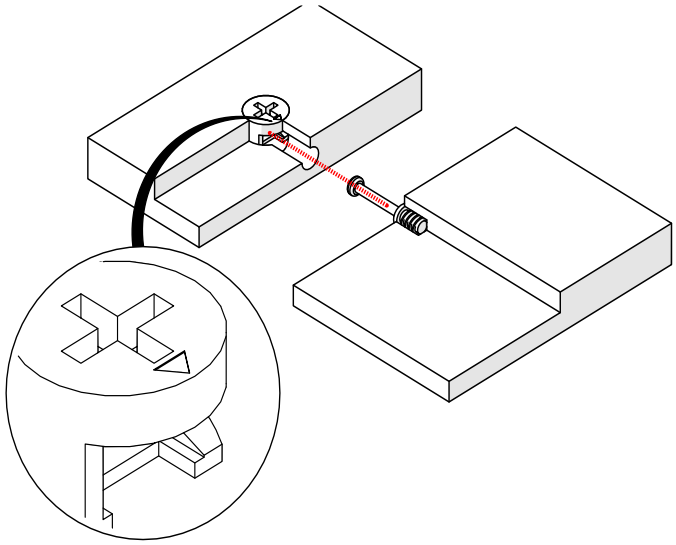

CÂMARA DE COMPENSAÇÃO DE TENSÃO

Use uma chave de fenda para girar a came. Girar o tambor minifix (no sentido horário) até que esteja totalmente apertado. Ligeiramente mais de meia volta.

APRIETE DE LA LEVA

Utilice un destornillador para girar la leva. Gire la leva (en el sentido de las agujas del reloj) hasta que esté completamente apretada. Un poco más de media vuelta.

TIGHTENING CAM

Use screwdriver to turn cam. Turn cam (clockwise) until fully tightened. Slightly more than half a turn.

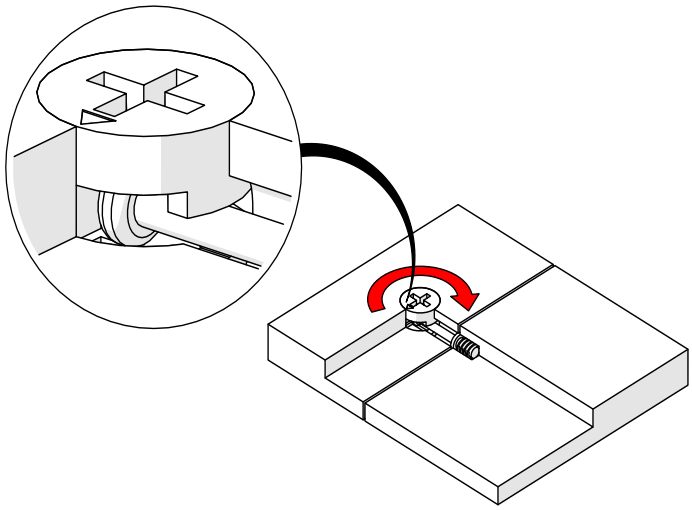

PASSO / PASO / STEP 1

Cód.	Qtde.
001802	12

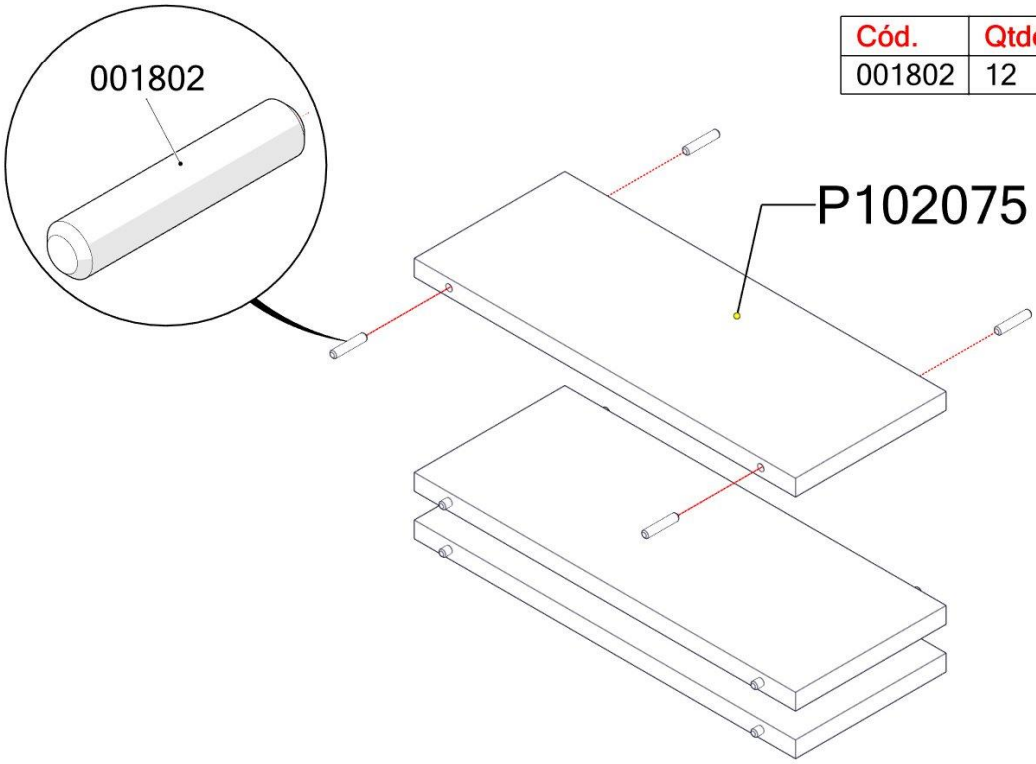

PASSO / PASO / STEP 2

Cód.	Qtde.
001802	2

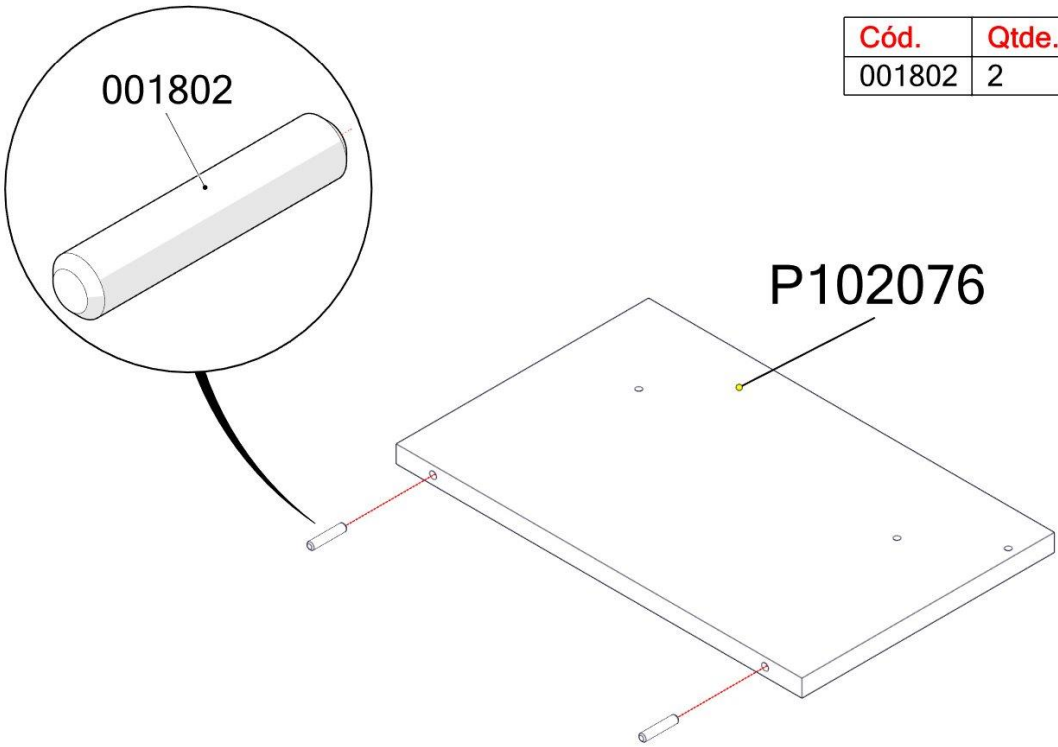

PASSO / PASO / STEP 3

Cód.	Qtde.
001802	2

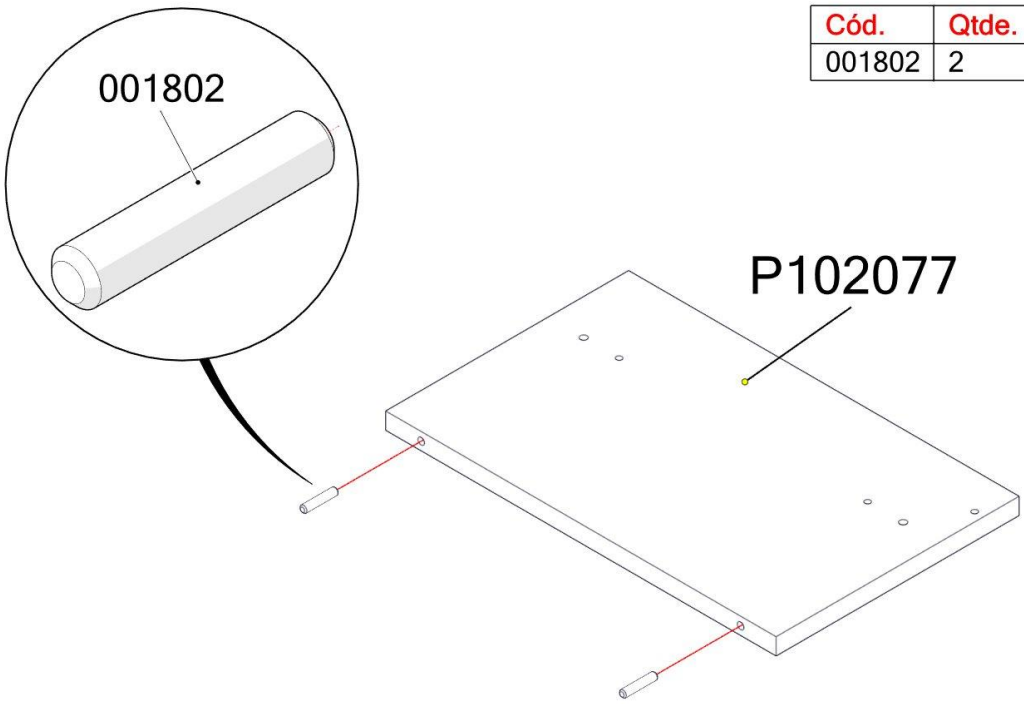

PASSO / PASO / STEP 4

Cód.	Qtde.
001802	4

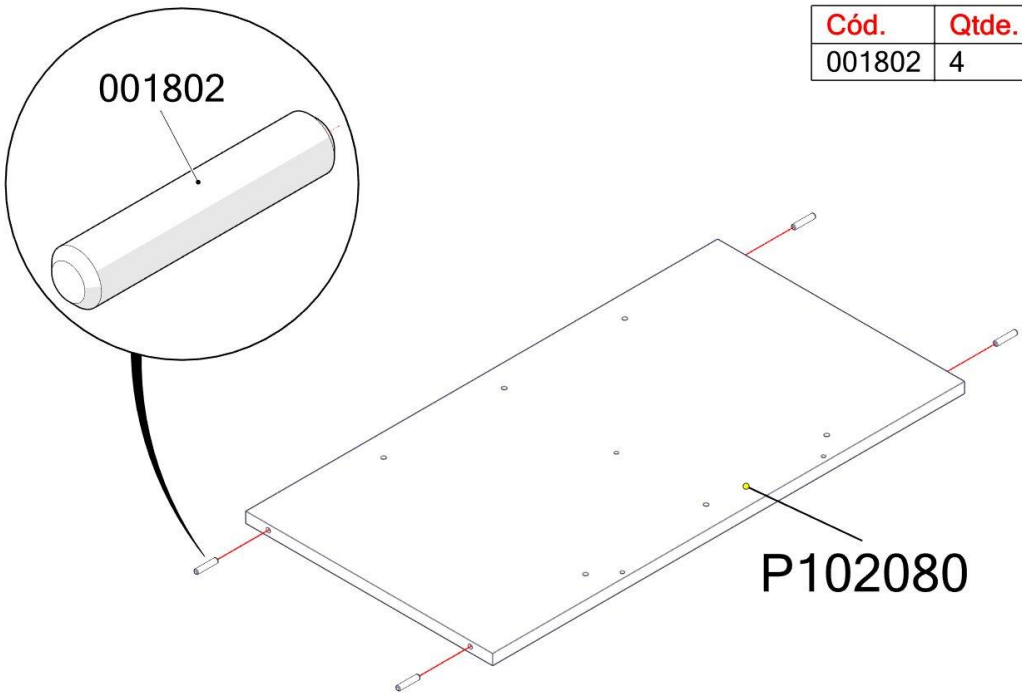

PASSO / PASO / STEP 5

Cód.	Qtde.
001802	4

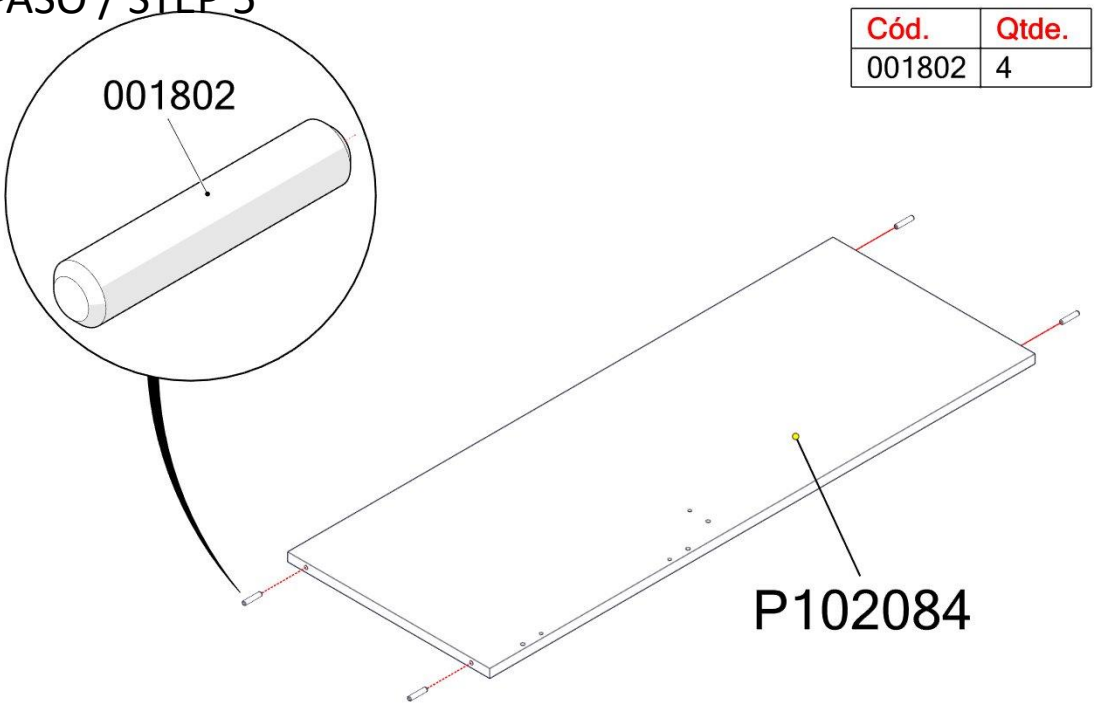

PASSO / PASO / STEP 6

Cód.	Qtde.
001802	4

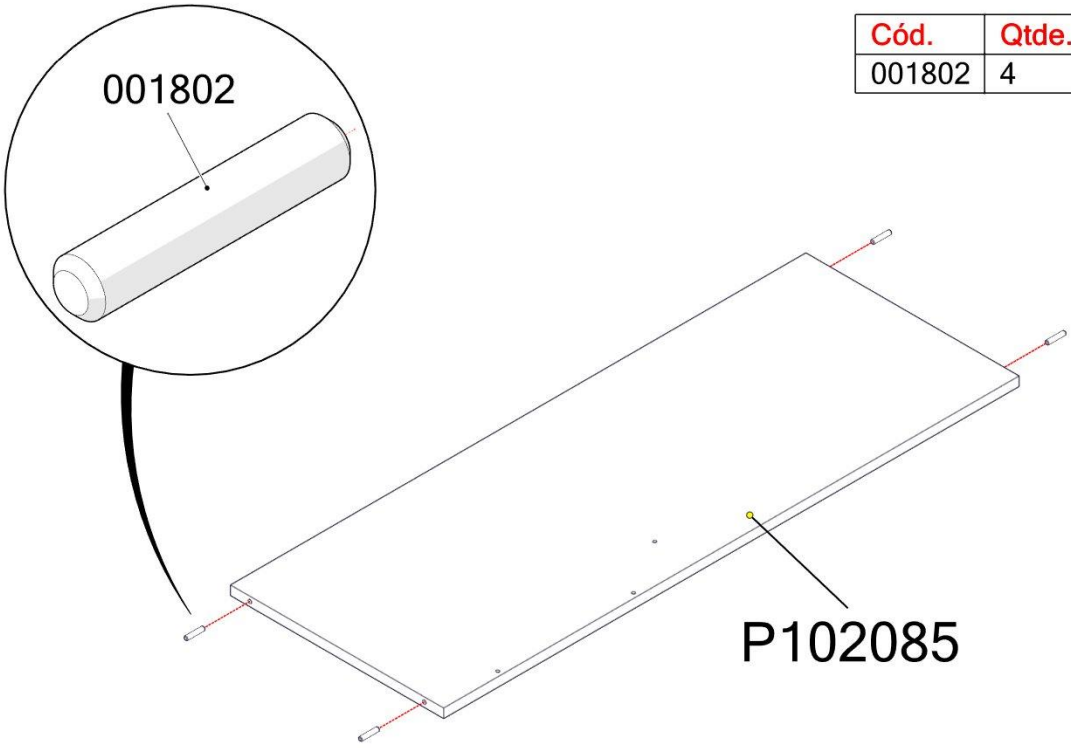

PASSO / PASO / STEP 7

Cód.	Qtde.
001802	4

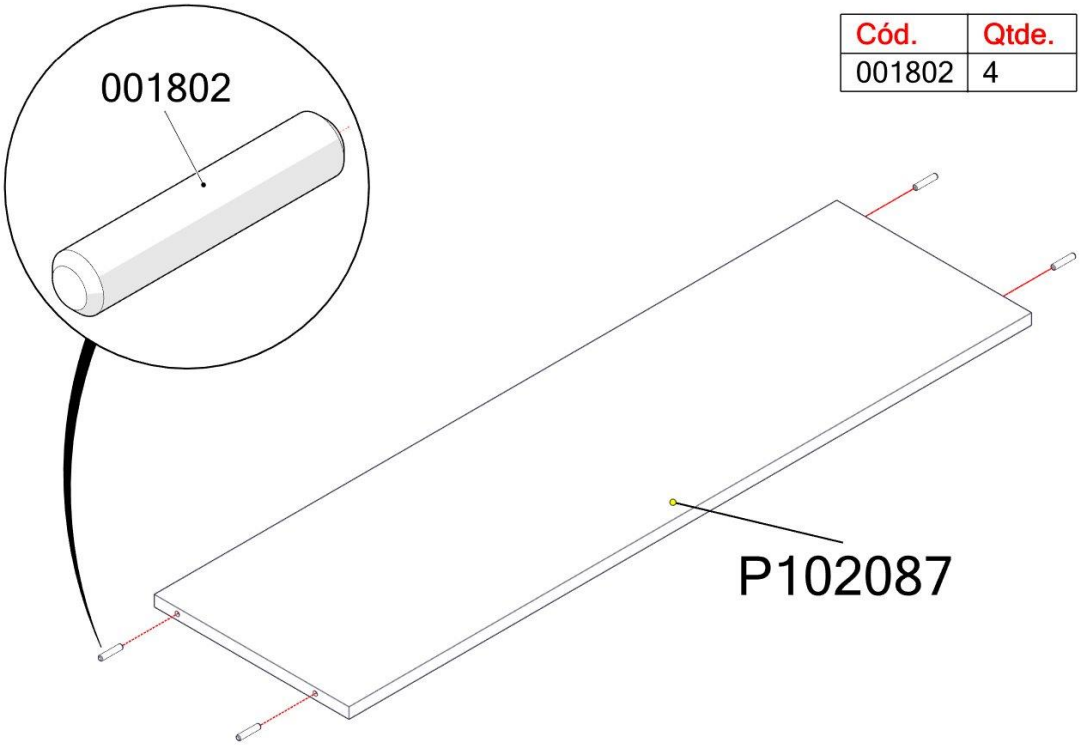

PASSO / PASO / STEP 8

Cód.	Qtde.
001802	2

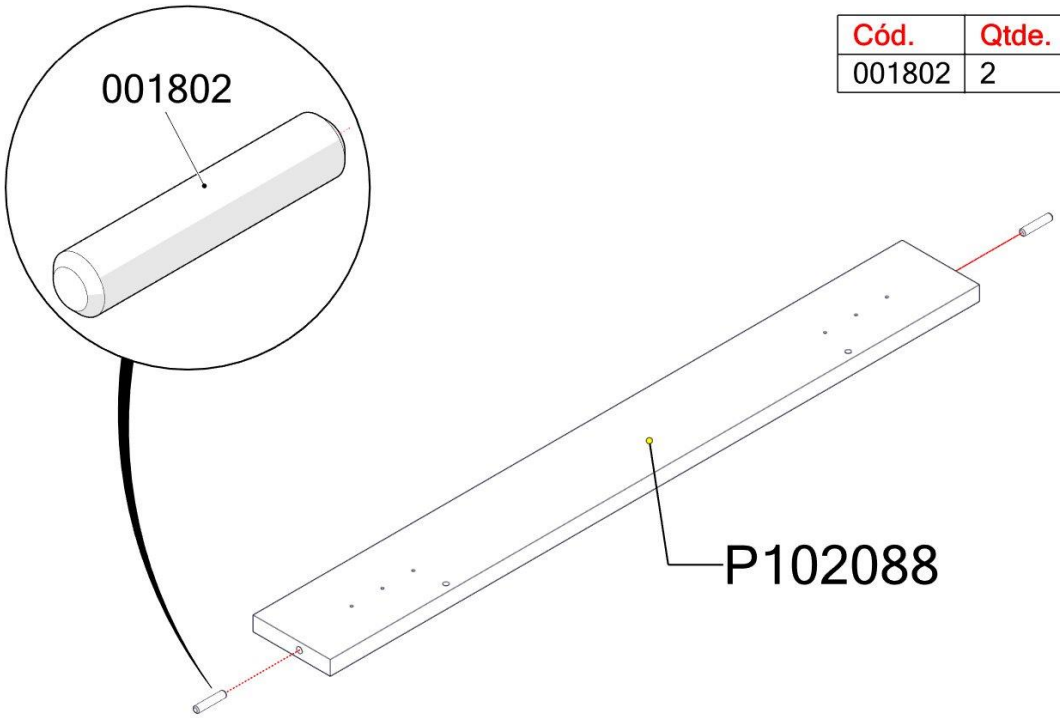

PASSO / PASO / STEP 9

Cód.	Qtde.
001802	4

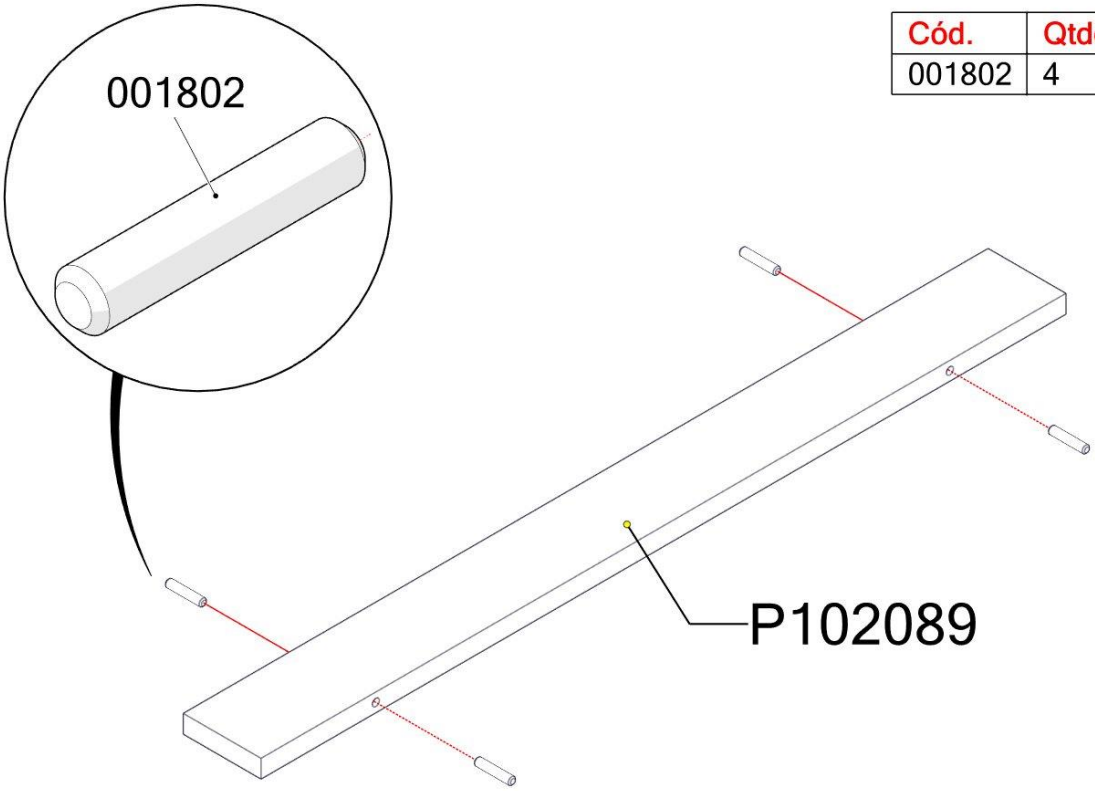

PASSO / PASO / STEP 10

Cód.	Qtde.
001802	4

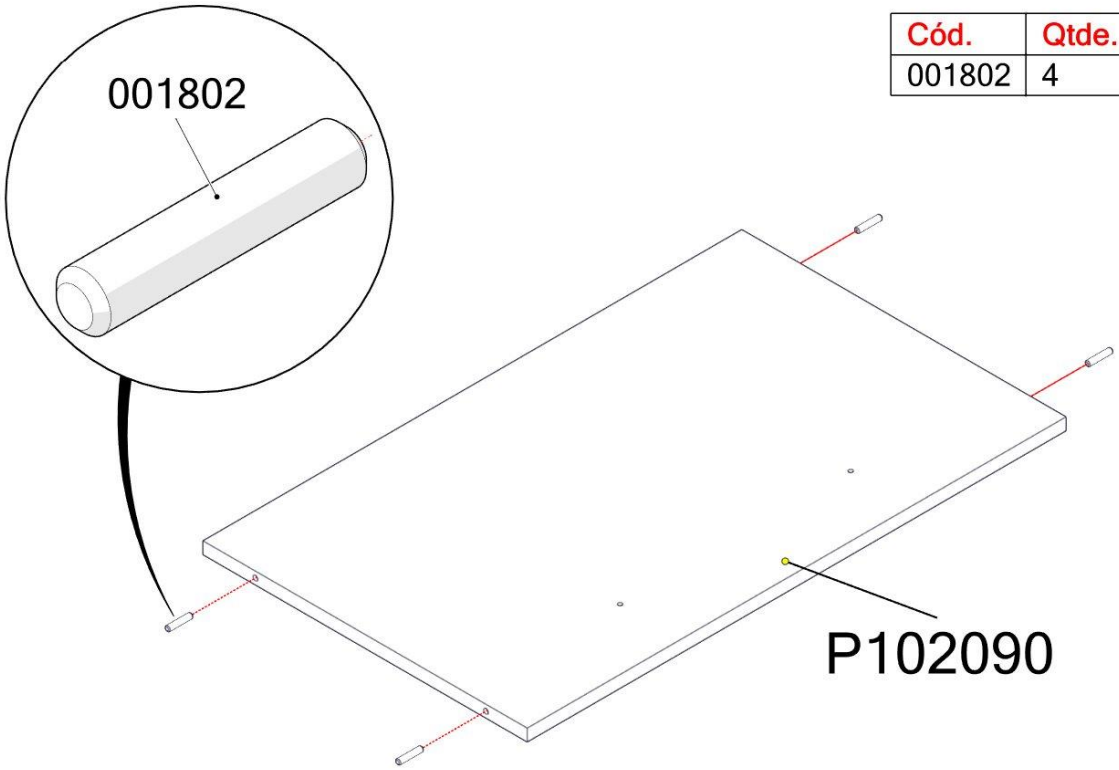

PASSO / PASO / STEP 11

Cód.	Qtde.
000226	2
13MM	2

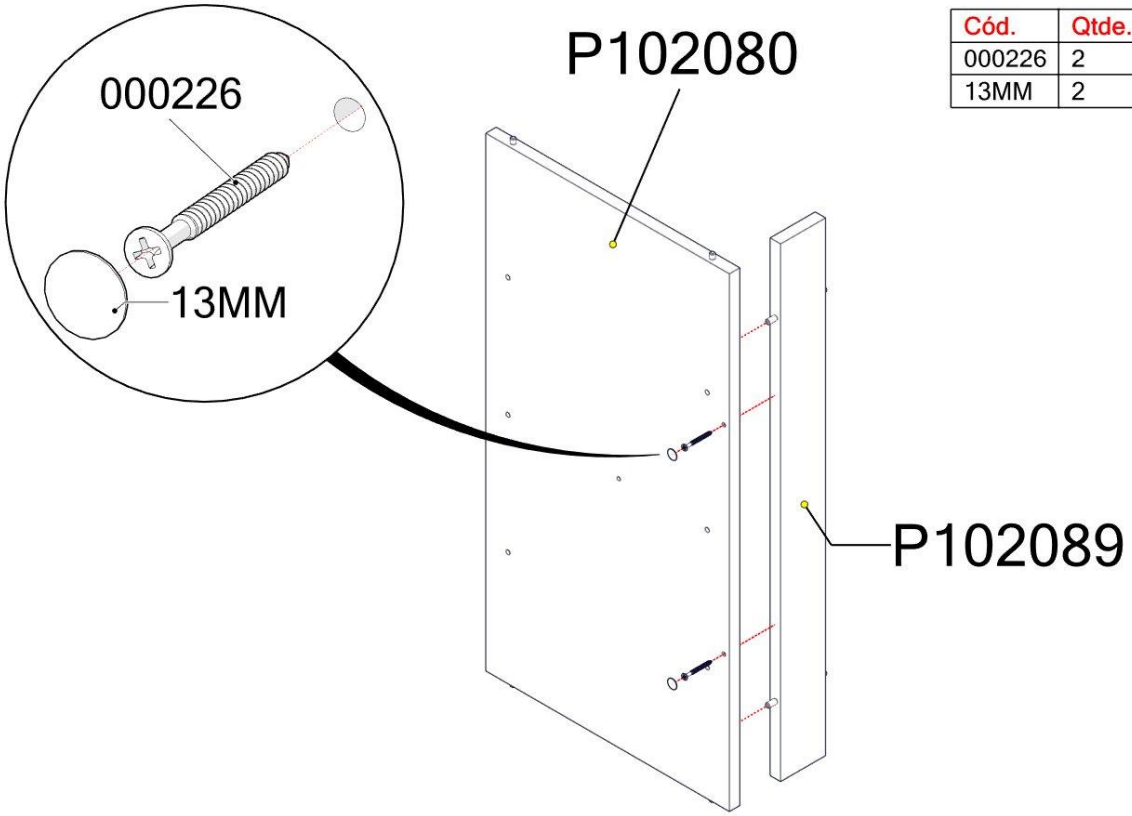

PASSO / PASO / STEP 12

Cód.	Qtde.
000226	6
13MM	3

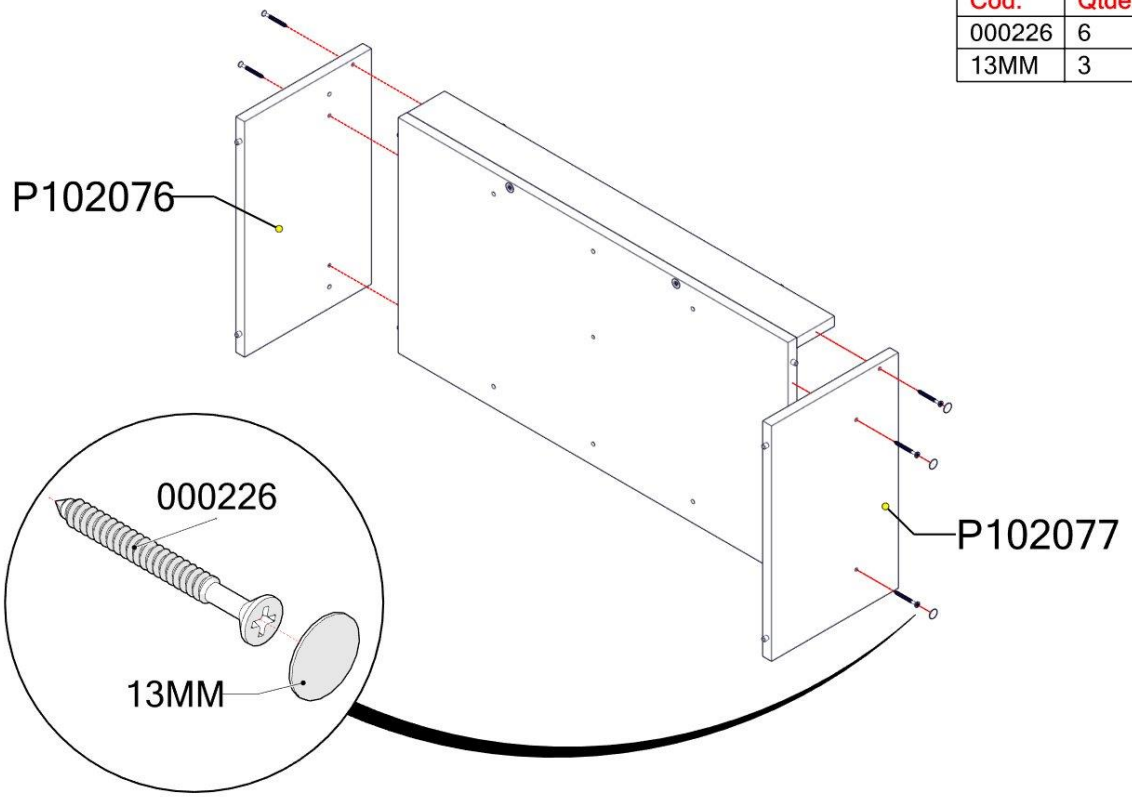

PASSO / PASO / STEP 13

Cód.	Qtde.
000226	6
13MM	5

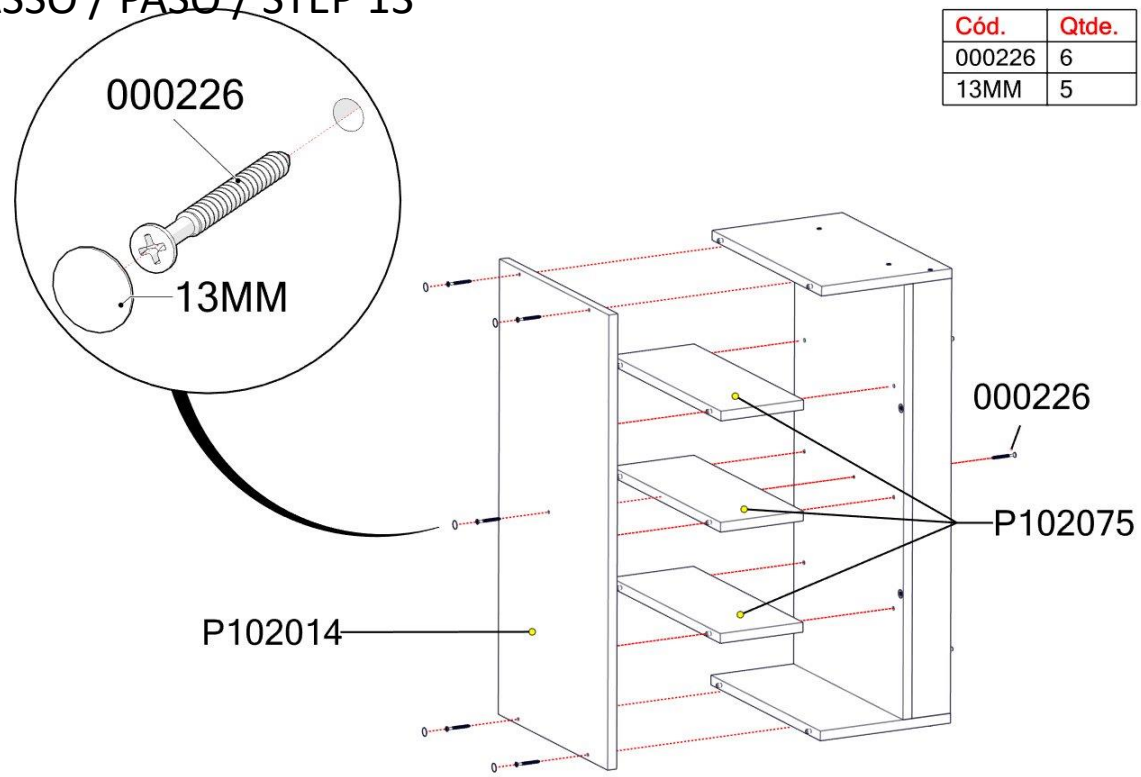

PASSO / PASO / STEP 14

Cód.	Qtde.
000226	2

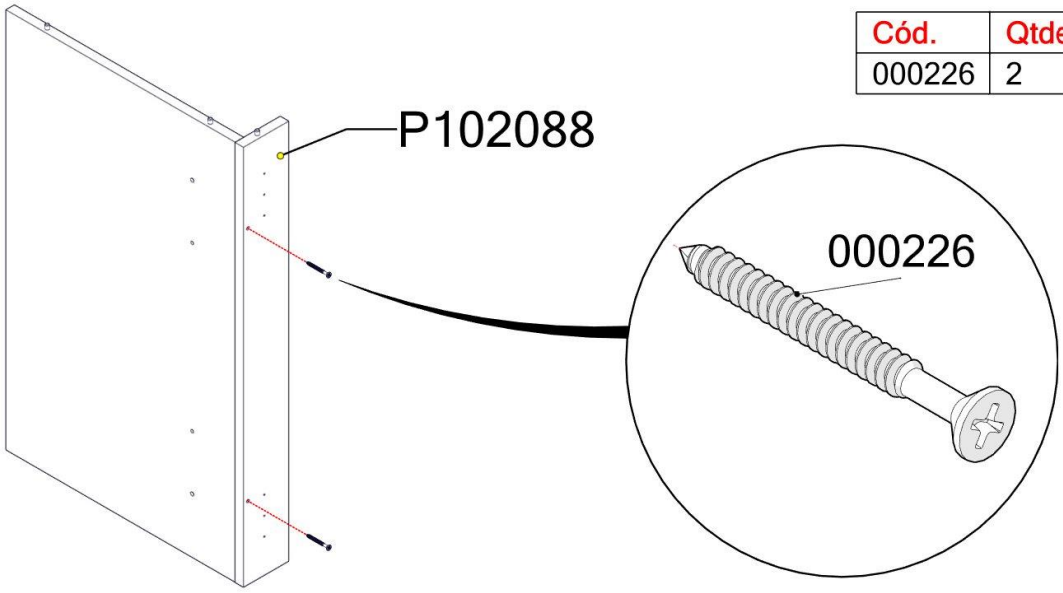

PASSO / PASO / STEP 15

Cód.	Qtde.
000226	3
13MM	3

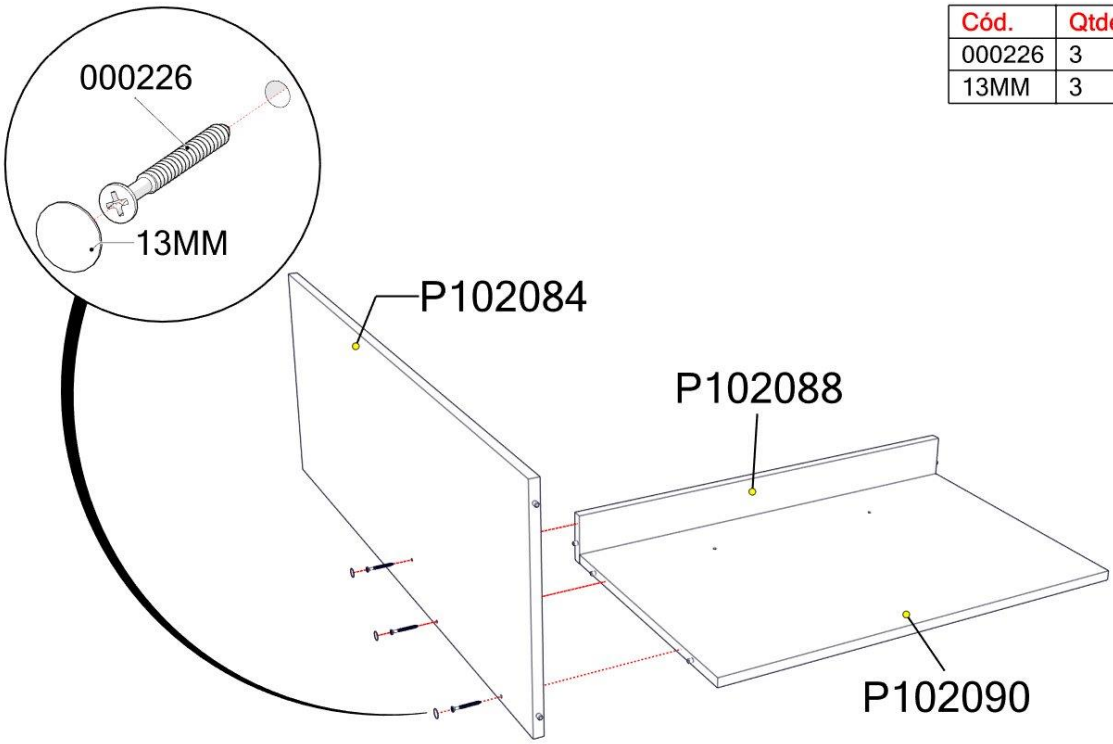

PASSO / PASO / STEP 16

Cód.	Qtde.
000226	3

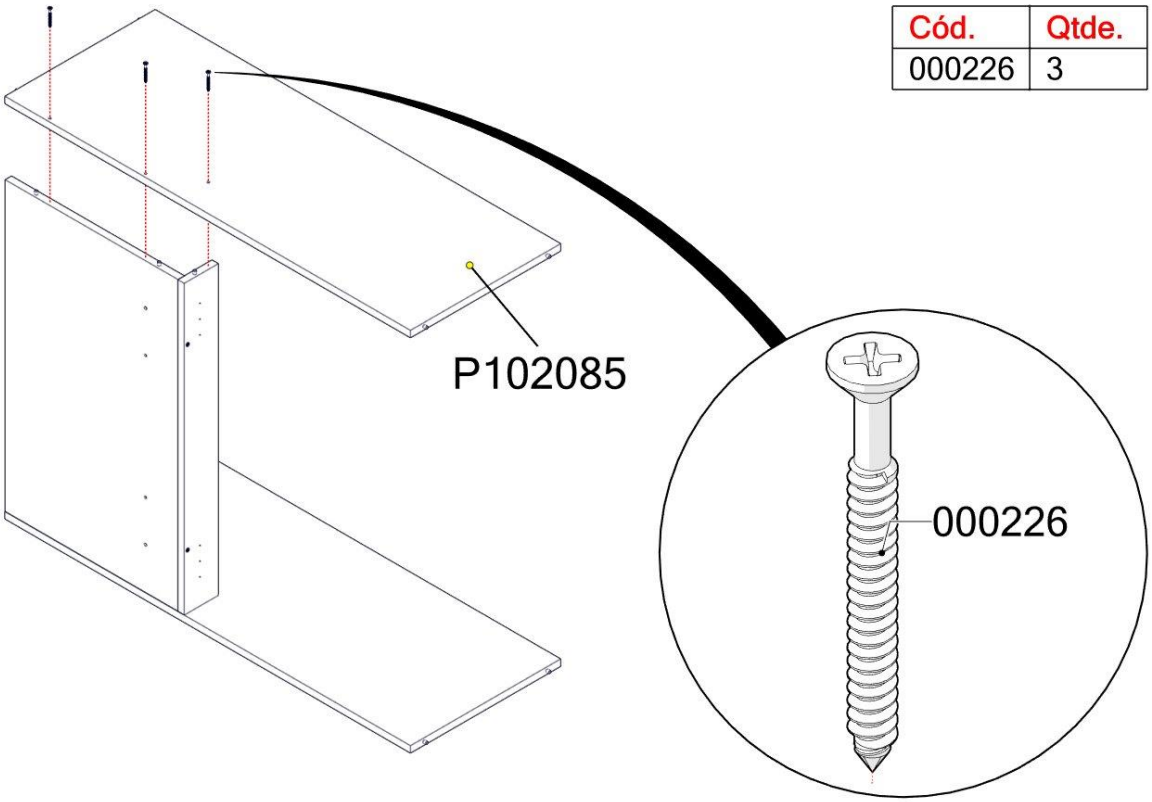

PASSO / PASO / STEP 17

Cód.	Qtde.
000226	4

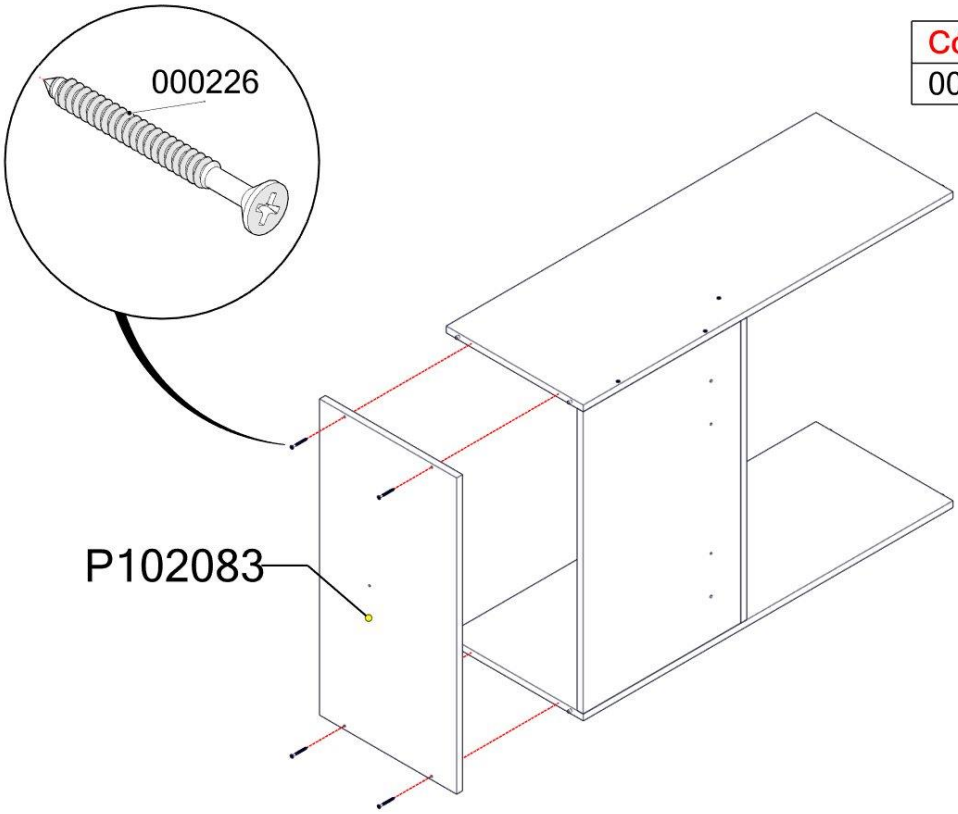

PASSO / PASO / STEP 18

Cód.	Qtde.
000226	1

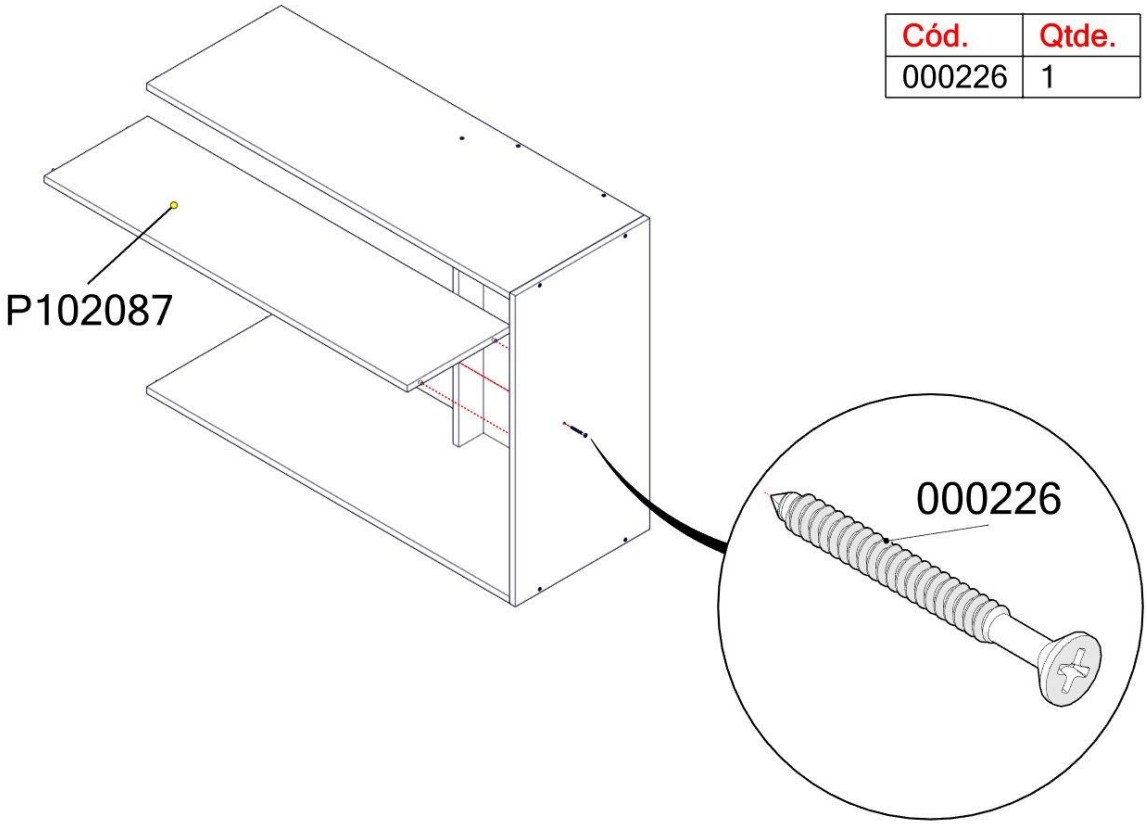

PASSO / PASO / STEP 19

Cód.	Qtde.
000226	5
13MM	5

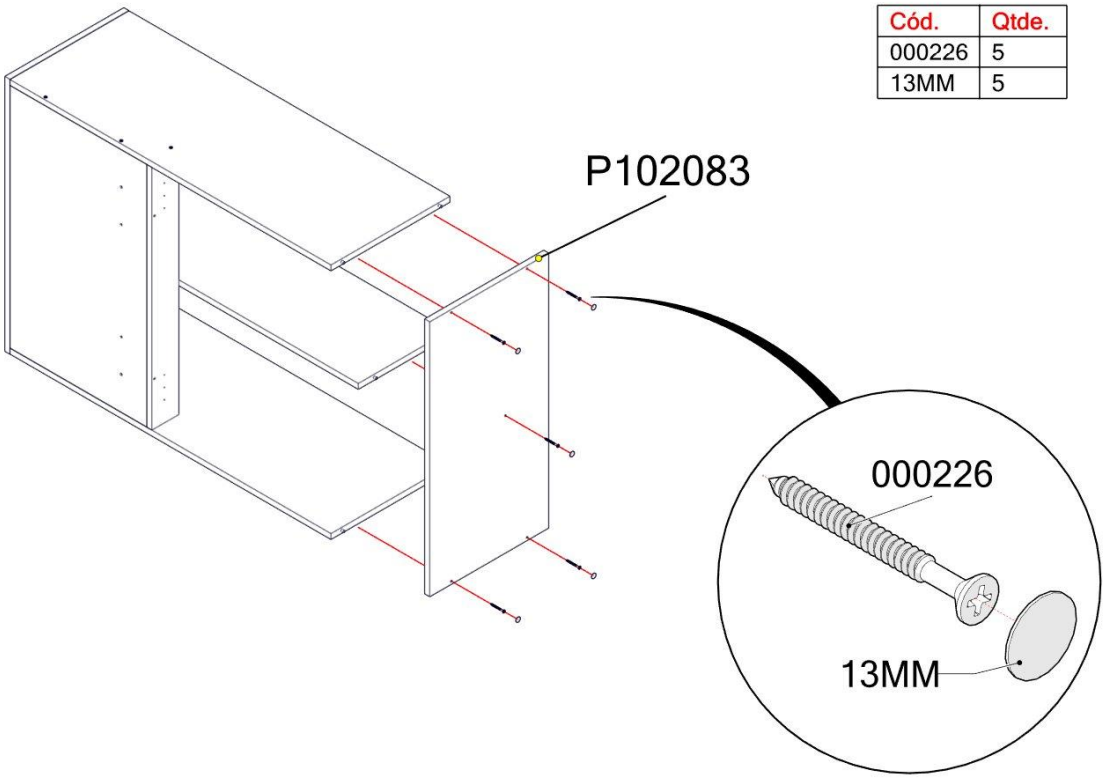

PASSO / PASO / STEP 20

Cód.	Qtde.
000899	2
004214	4

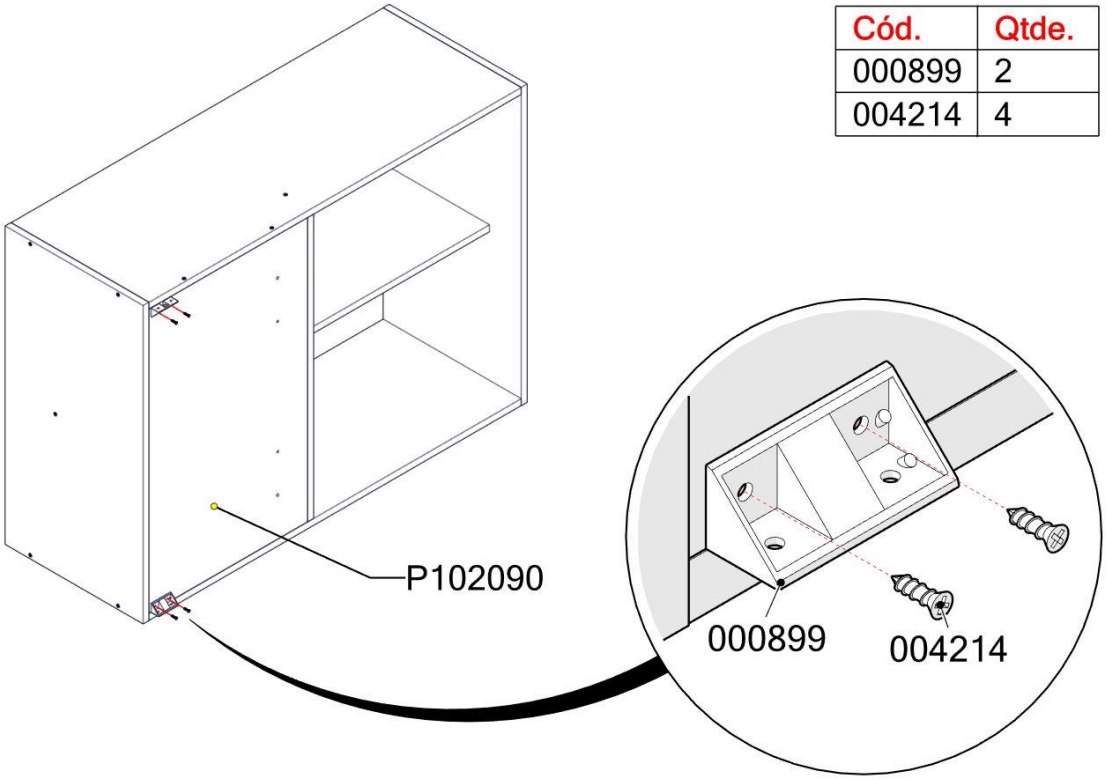

PASSO / PASO / STEP 21

Cód.	Qtde.
004214	6
017024	3

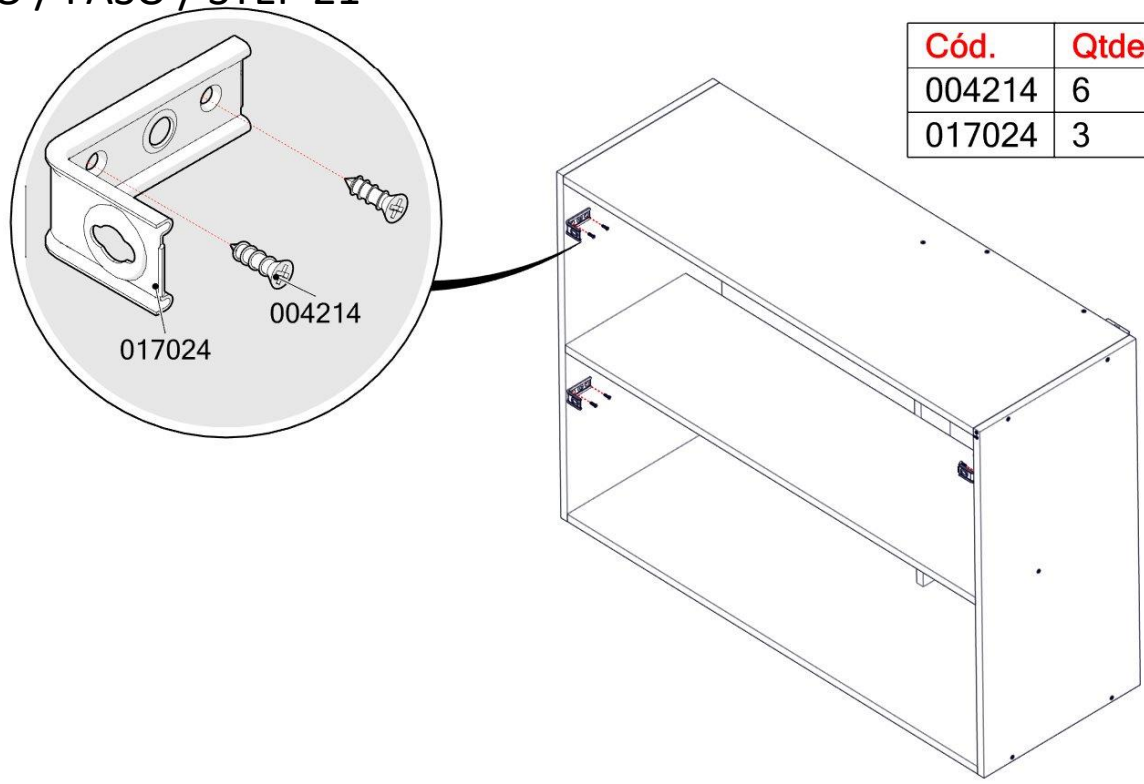

PASSO / PASO / STEP 22

Cód.	Qtde.
000226	2

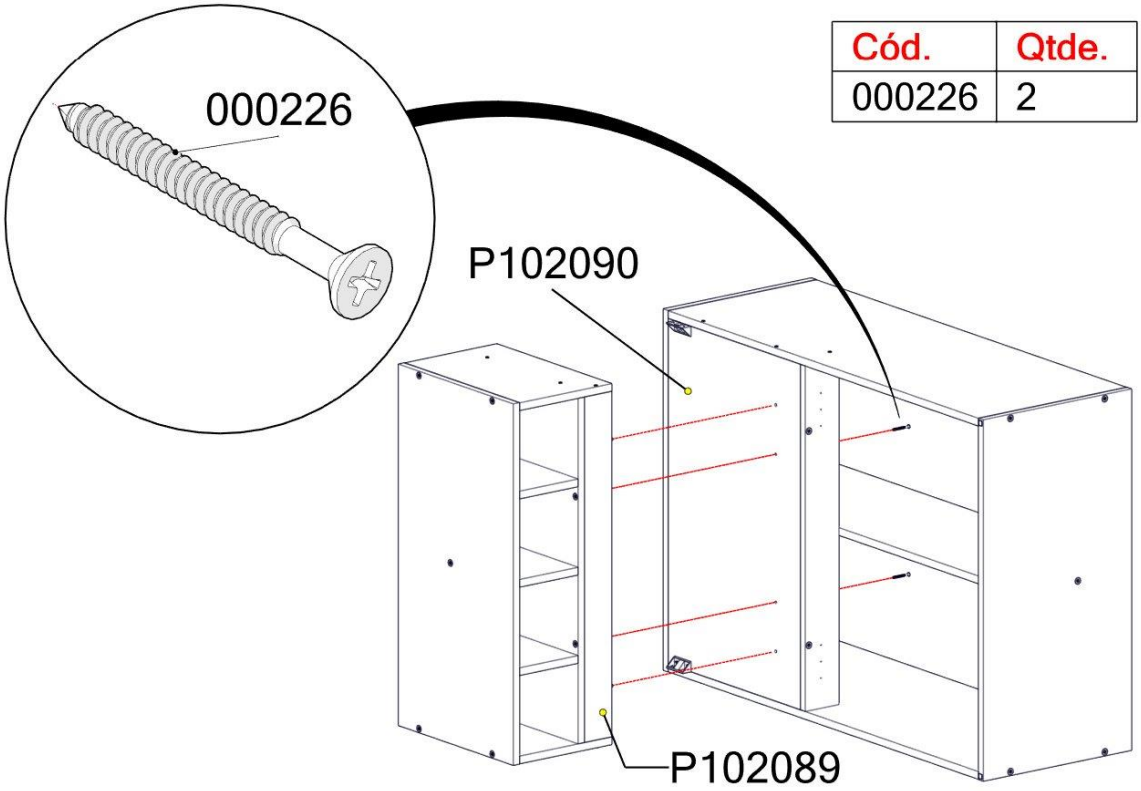

PASSO / PASO / STEP 23

Cód.	Qtde.
004214	4

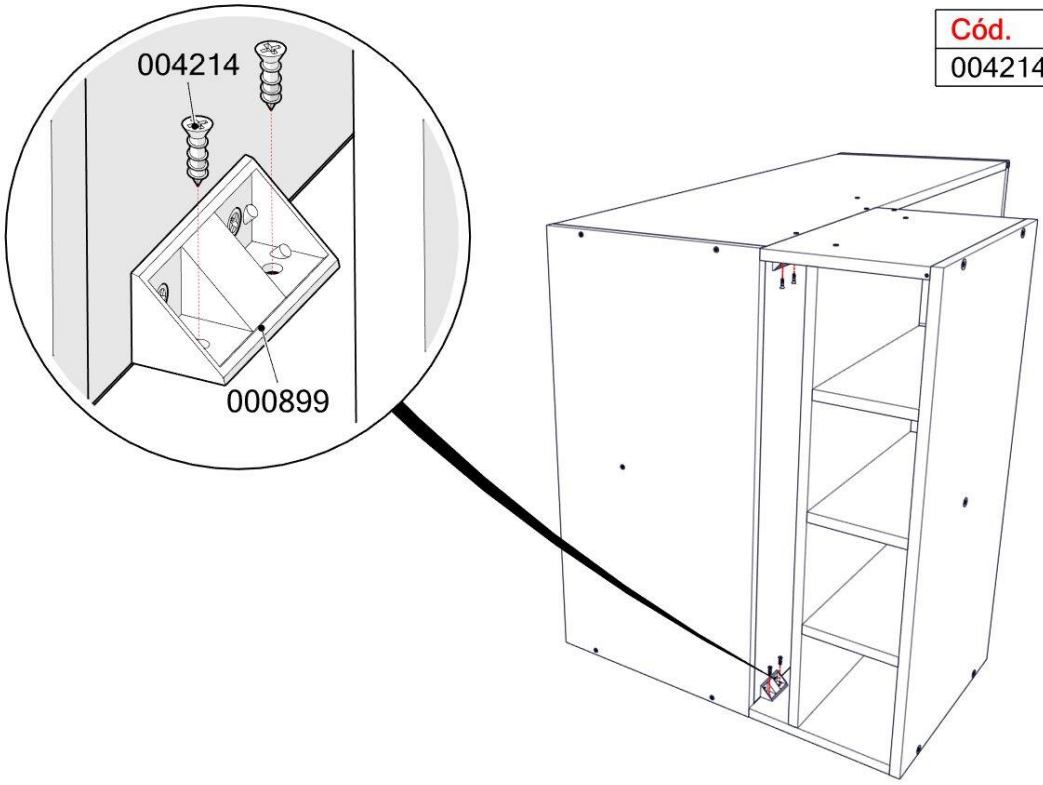

PASSO / PASO / STEP 24

Cód.	Qtde.
000107	58
001423	8

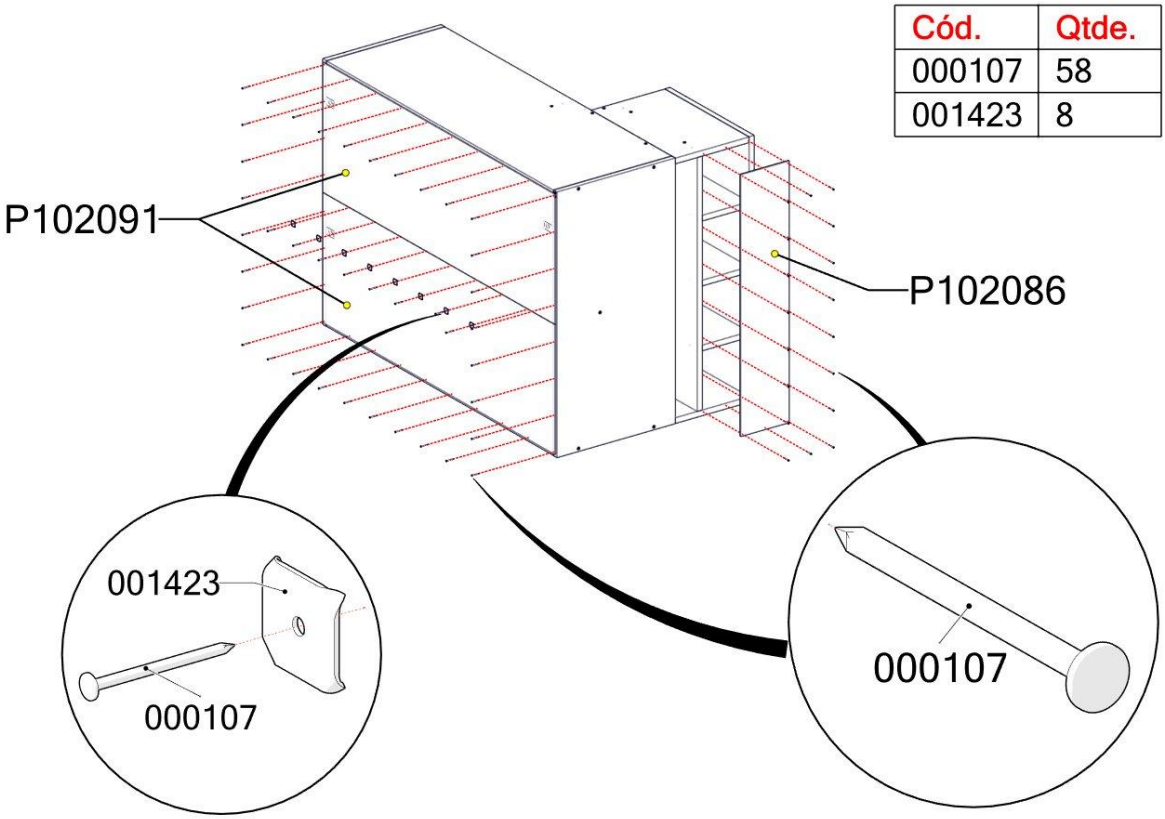

PASSO / PASO / STEP 25

Cód.	Qtde.
000529	3
006959	3
050311	3

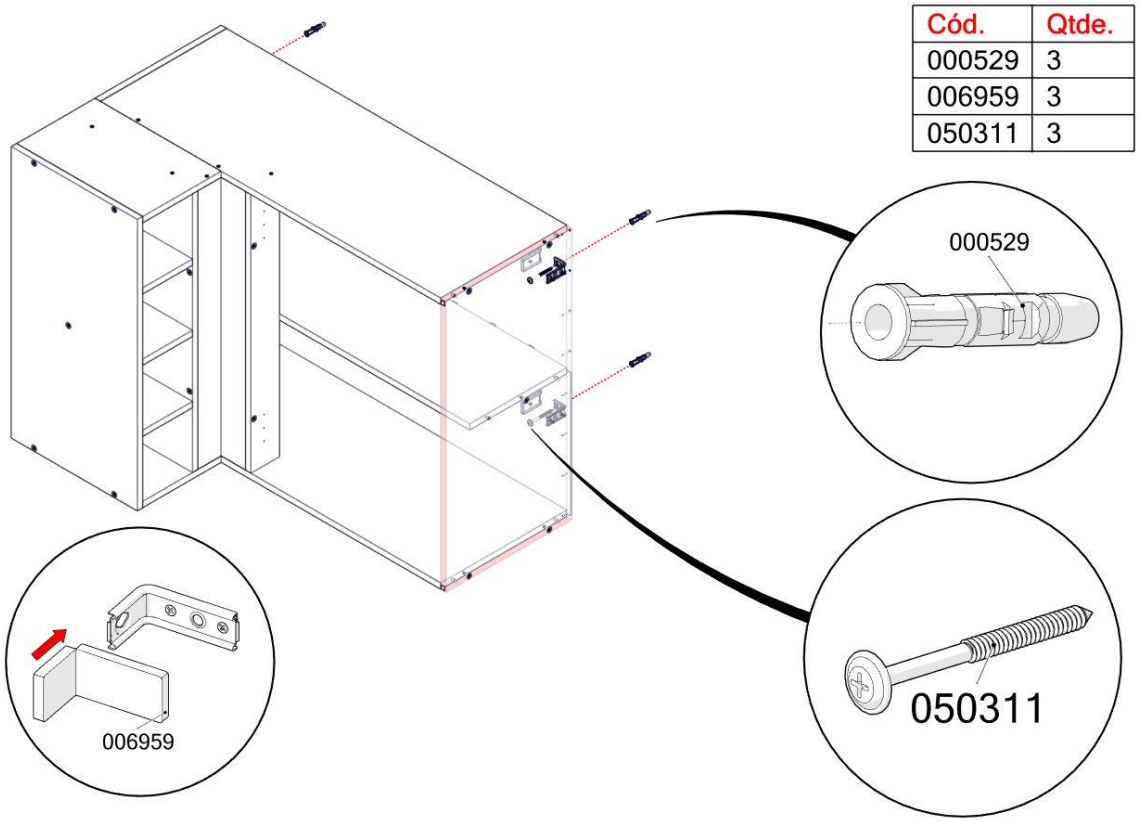

PASSO / PASO / STEP 26

Cód.	Qtde.
040534	2
061971	18
DO53	3

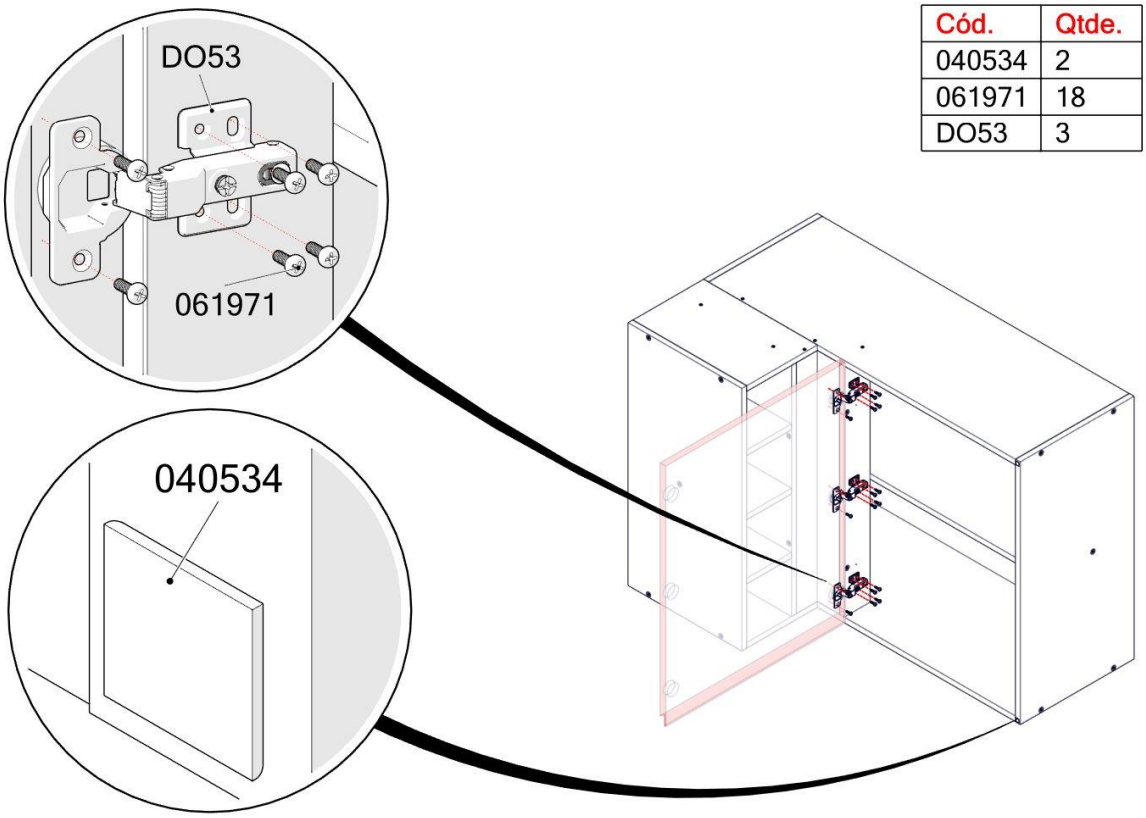

Manual de montagem

Instrucciones de montaje Assembly instructions

PAC1BMDF556

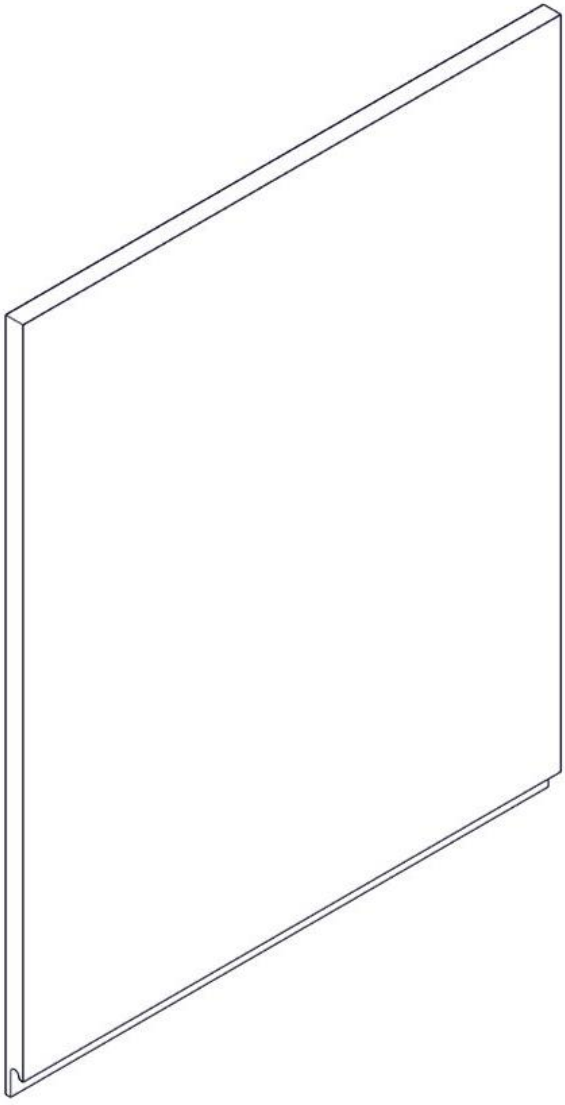

! Imagens meramente ilustrativas !

Imágenes ilustrativas/Images merely illustrative.

Dúvidas? Entre em contato:
Dudas? Ponerse em contacto:
Doubts? Get in touch:
(51) 3635-8839

A montagem deve ser efetuada por 2 pessoas.

El montaje debe ser efectuada por 2 personas.

The assembly must be done by 2 people.

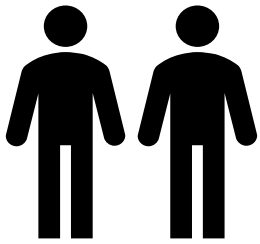

Ferramentas necessárias para montar o móvel.

Herramientas necesarias para armar el mueble.

Tools needed to assemble the furniture.

Dúvidas? Entrar em contato:

Dudas? Ponerse en contacto:

Doubts? Get in touch:

Fone: (51) 3635-8839

www.kappesberg.com.br

Montar o móvel sobre uma superfície limpa e plana.

Armar el mueble sobre uma superfície limpia y plana.

Assemble the furniture on a clean, flat surface.

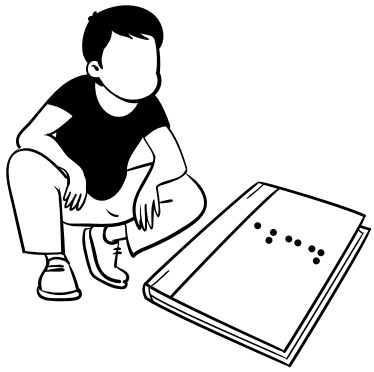

IDENTIFICAÇÃO DAS PEÇAS / IDENTIFICACIÓN DE LAS PIEZAS PARTS IDENTIFICATION

QTD.	CÓDIGO / CODE	DESCRIÇÃO	Descripción	Description	C x L x E	L x W x T
1	P105308	PORTA	PUERTA	DOOR	698 x 556 x 18 mm	27.48 x 21.89 x 0.71 in

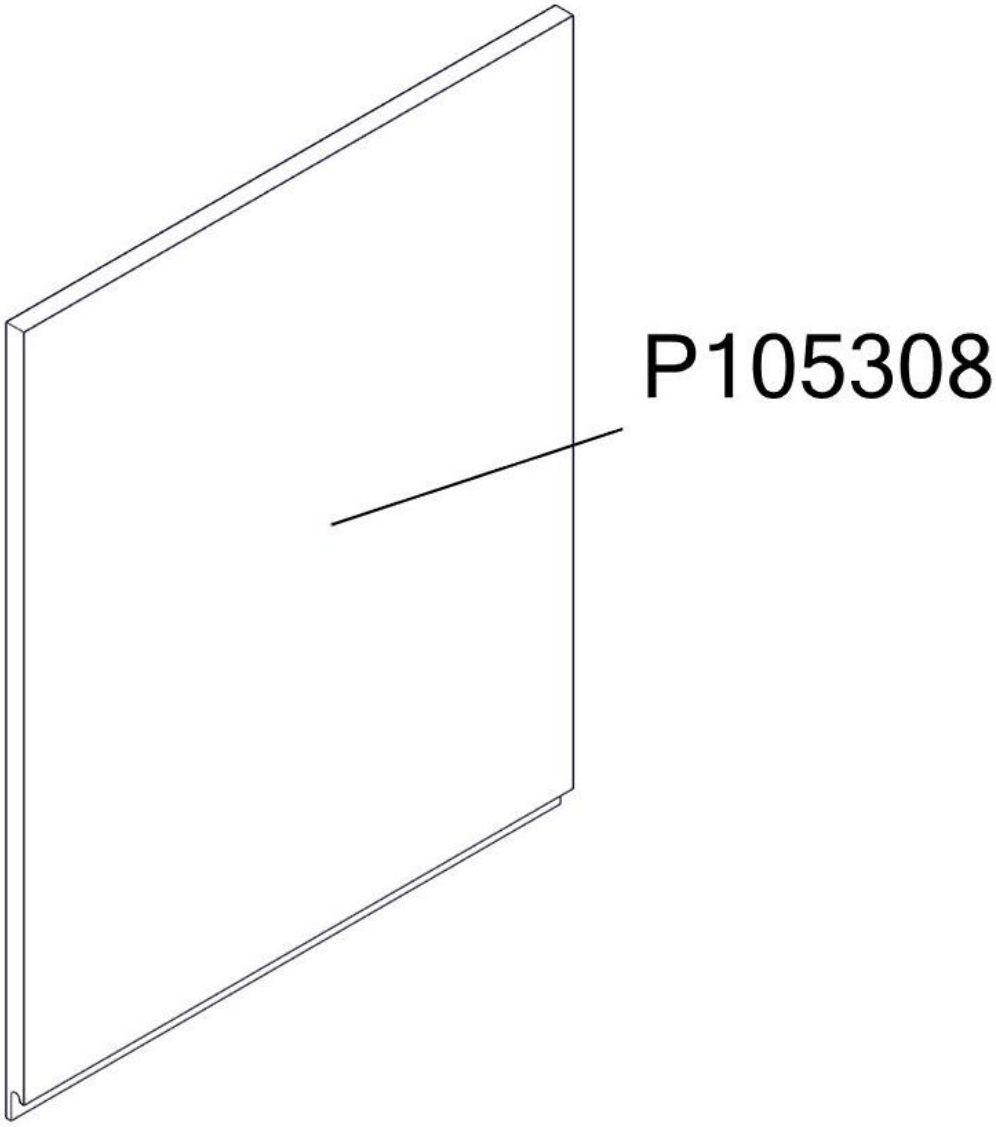

QTD.	CÓDIGO / CODE	DESCRIÇÃO	Descripción	Description
3	TFP	TAPA FURO PLASTICO 35MM P/DOBRADICA	TAPA DEL AGUJERO	HOLE COVER

Cód.	Qtde.
TFP	3

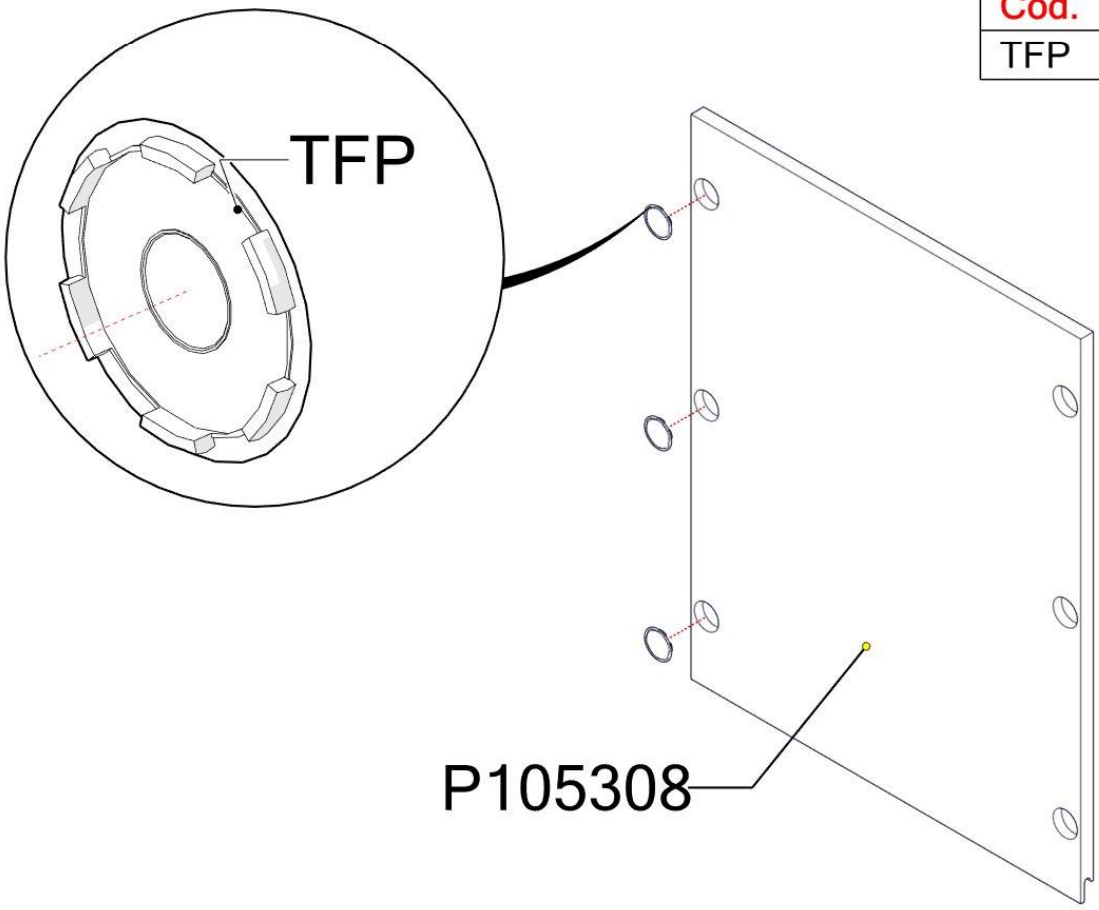

Atenção: Na embalagem do corpo, acompanham os acessórios para a montagem do produto.

Attention: The body packaging includes accessories forproduct assembly.

Atención: El embalaje del cuerpo incluye accesorios paramontaje de productos.