Sensor de Presença Soquete E27 Plafon Smart X-Control

MODELO: LEST4005XC

O Sensor de Presença com Plafon Soquete E27(LEST4005XC) é um comando inteligente que se destina ao acionamento temporizado de cargas, além de possuir um sistema de iluminação próprio.

Detecta a movimentação de fontes de calor, como pessoas e carros, através de um sensor infravermelho, acionando a carga e desligando-a após a ausência de movimento, de acordo com o tempo programado.

É ideal para o controle de iluminação de garagens, estacionamento, sacadas, varandas, quiosques, corredores, escadarias e outros ambientes internos e externos de residências e/ou comerciais.

Configuração realizada pelo Smartphone através do aplicativo Xcontrol disponível para iOS e ANDROID.

Produto

Características Técnicas

• Tensão de alimentação: 100-240V ~50/60Hz.
• Sensor de movimento:
- Condições de instalação: altura de 2,4m do chão.
- Diâmetro de cobertura do sensor: 7 metros, para movimentos perpendiculares ao sensor.
- Quando o deslocamento é feito de encontro ao sensor, sua sensibilidade será reduzida, o diâmetro passa a ser cerca de 4 metros.
- O sensor funciona baseado em detecção de movimento de fontes de calor, portanto deverá haver uma diferença de pelo menos 3°C entre o objeto em movimento e o ambiente.
- As distâncias informadas são referentes ao ambiente com temperatura de 25°C.
- Ângulo de cobertura: 328°(2x164°).

• Possui LED indicador de funcionamento: led pisca a cada detecção por 0,5s.

• Detecta a movimentação de fontes de calor (pessoas, carros, etc.) deve estar no mínimo à 3°C de diferença em relação à temperatura do meio ambiente onde o sensor está instalado.

• Temperatura de operação: -5°C a 40°C.

• Utilização em ambientes internos e externos.

• A potência máxima de acionamento não deve ser somada em instalações em paralelo.

• **Garantia:** 02 anos.

REV. 2

exatron

Sensor de Presença Soquete E27 Plafon Smart X-Control

MODELO: LEST4005XC

• **Ajustes pelo aplicativo Smart Xcontrol:**

• Timer configurável com recontagem de tempo.
- Segundos: 1,2,3,4,5,10,15,30,45
- Minutos: 1,2,3,4,5,10,15,20,25,30,40,50
- Horas: 1, 1:30, 2, 2:30, 3, 3:30, 4

o Fotocélula, permite ligar a carga somente no escuro.
- Desabilitado.
- Habilitado (30 níveis de ajuste).
- Auto-Lux (ajuste do nível em tempo real, o usuário envia um comando ao produto quando o ambiente está com iluminação desejada para que a carga ligue, o sensor adotará esta luminosidade como nível para ligar a carga).

o Ajuste de sensibilidade do sensor de movimento.
- 8 níveis.

o Função de temporizador para manter a lâmpada ligada ou desligada por um tempo programado.
- 1 a 12 horas, com resolução de 0,5 horas.

o Função Rele, liga a lâmpada ao escurecer e a mantém ligada pelo tempo programado.
- 1 a 12 horas, com resolução de 0,5 horas.

o Controle do LED, permite habilitar ou desabilitar o LED do produto.
- Quando desabilitado, o LED do produto não irá piscar o LED ao detectar movimento.
- Quando habilitado, o LED do produto irá piscar o LED ao detectar movimento.

• **ATENÇÃO:** A utilização em ambientes externos deve estar protegida contra intempéries (chuva e luz do sol) e recomenda-se a regulagem de sensibilidade em nível baixo (1) para evitar disparos acionados por correntes de ar.

• **Amigo da Lâmpada:** sistema de acionamento da carga com baixa tensão elétrica <50V, aumentando a vida útil do conjunto (lâmpadas, reator e sensor) exclusivo Exatron.

OBS:
- Sensor de fácil instalação, único com 2 fios do mercado.
- possui acabamento tipo plafon.
- substitui uma instalação antiga sem necessitar de instalações ou adaptações especiais.
- possui acabamento de alta qualidade, com parafusos de fixação não aparentes.
- ideal para aplicações em residências, prédios, corredores de condomínios e garagens.
- não pode ser instalador em locais que pegue chuva.
- produto inovador com sistema balizamento noturno programável conforme desejo do usuário.
- iluminação própria de balizamento noturno com led´s de alta durabilidade e baixíssimo consumo.

Programação de fábrica

Parâmetro	Configuração
Tempo	3 minutos
Fotocélula	Desligada (31)
Sensibilidade	Média (5)

Instalação do aplicativo

Para alterar a programação do relé fotocontrolador utilize o APP Smart X-Control. Você consegue localizá-lo através de sua loja de preferência Google Play ou APP Store, buscando por "Exatron Smart X-Control", ou acessando o QRCode.

Sensor de Presença Soquete E27
Plafon Smart X-Control

MODELO: LEST4005XC

Esquema de ligação:

Para efetuar a ligação, é muito simples, basta conectar o fio preto (F/LI) na fase e o fio azul (N) no neutro ou fase 2 da instalação elétrica.

Para alterar as configurações através do app Smart X-Control, aponte o flash do seu telefone para o local indicado.

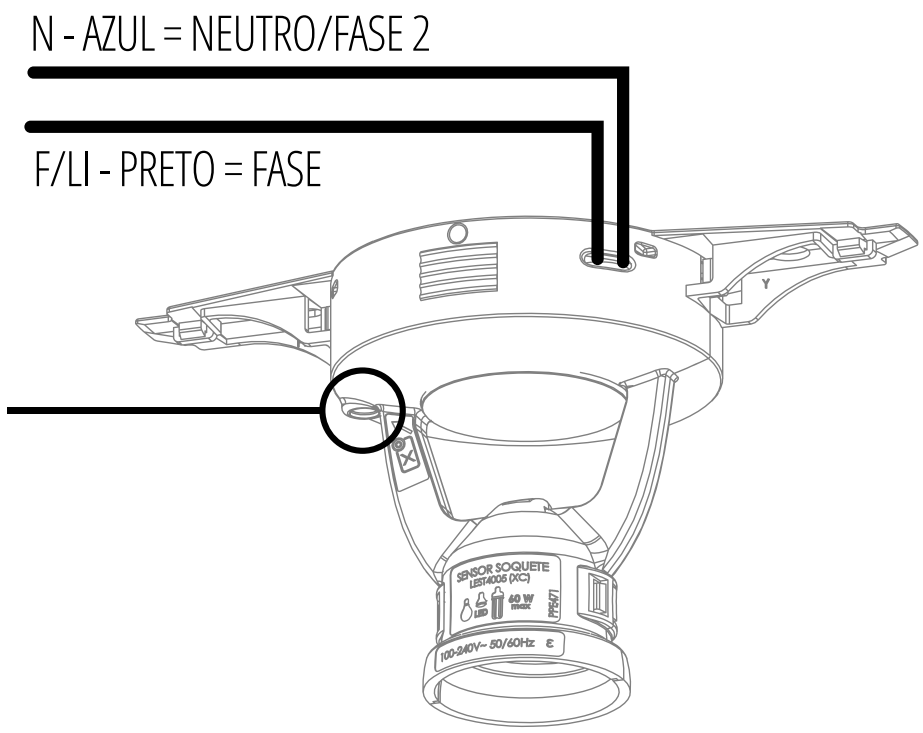

Dimensões:

Medidas em milímetros

- Dimensões (mm):
  - Diâmetro: 146mm
  - Altura: 78,2mm

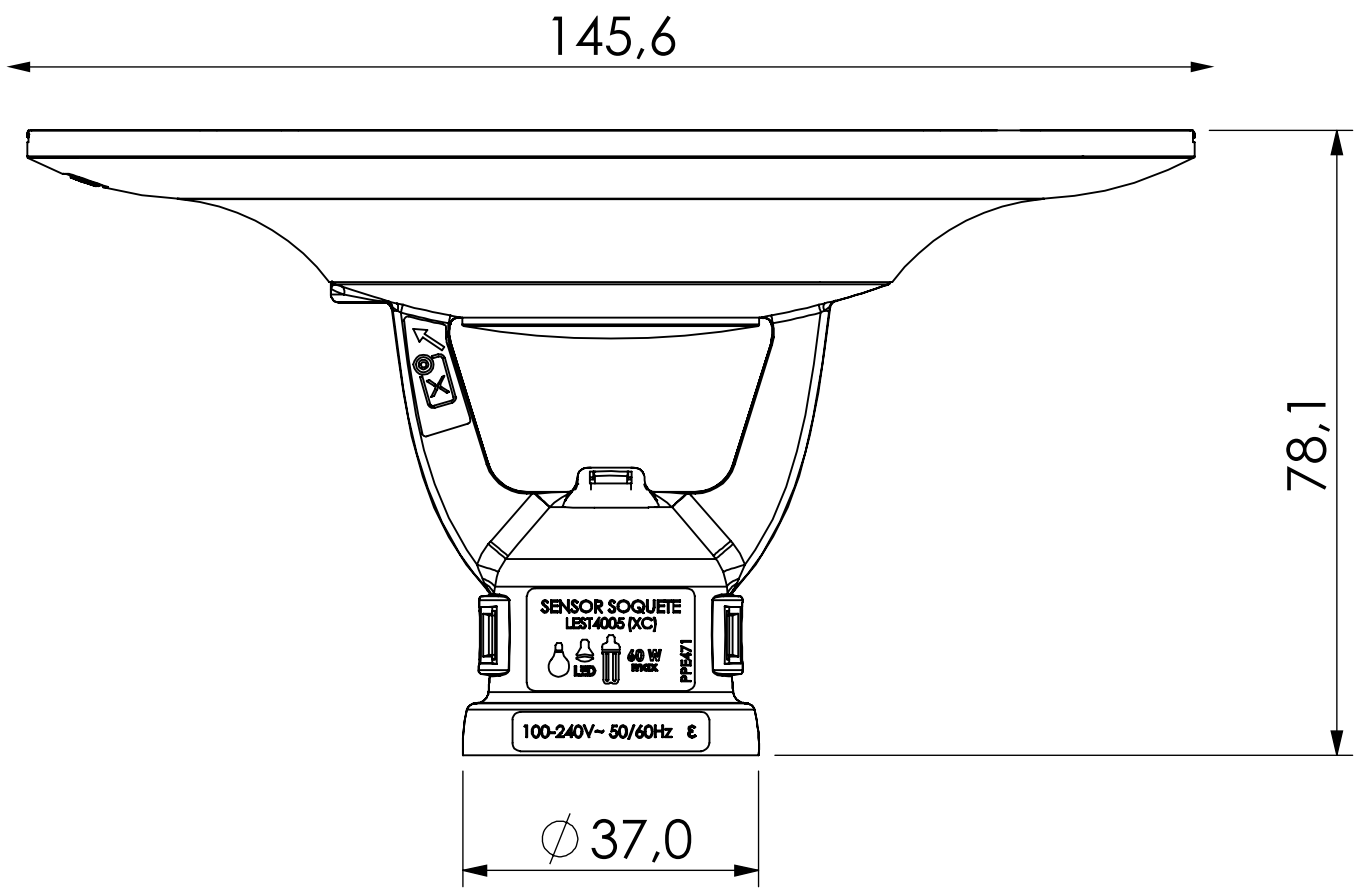

exatron

Sensor de Presença Soquete E27
Plafon Smart X-Control

MODELO: LEST4005XC

Mapa de cobertura do sensor de presença

Altura

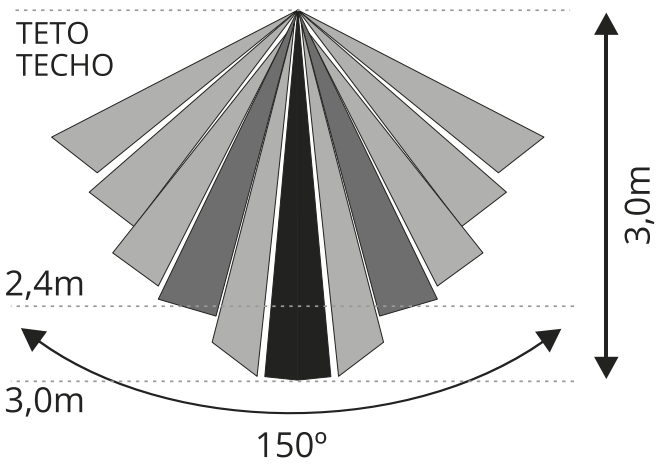

Área/Altura

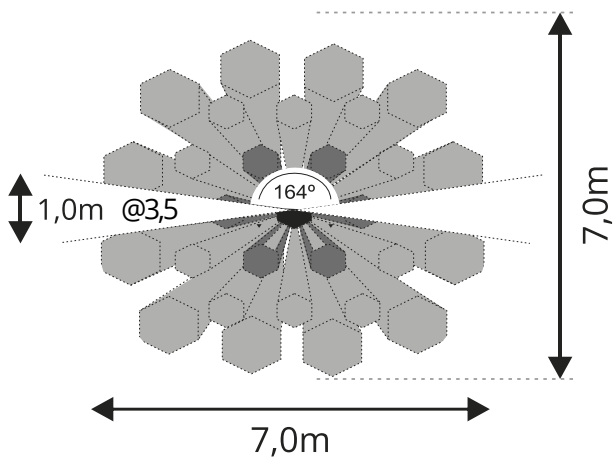

Tabela de cargas

Tensão	Halógena	Eletrônica/LED
220Vac	60W	60W
127Vac	60W	60W

Fale conosco

Fone: 51 3357 5000
Fax: 51 3357 5032
e-mail: contato@exatron.com.br
www.exatron.com.br
Exatron Indústria LTDA.
Rua Eng. Homero Carlos Simon,
1089 - B. Guajuviras | Canoas - RS

REV. 2

exatron