O Timer Temporizador Digital Bivolt (LETM4003) foi desenvolvido para uso interno, assegure-se que ao instalar, ele ficará protegido de intempéries.

Sob nenhuma circunstância, tente reparar, desmontar ou modificá-lo. A precisão do timer é de ±2 minutos por mês. A função Aleatório e Contagem Regressiva não são compatíveis entre si. Quando você ativar uma função, a outra será automaticamente desativada.

Antes de usar, é recomendado plugar o timer a uma fonte de energia por algumas horas para que a bateria interna seja carregada.

Produto

Características técnicas:

- Instalação: Tipo plug n' play;
- Temperatura de operação: 0 a 40°C;
- Switch de saída: Relé TUV R/C;
- Tensão: 127/220 VCA - 50/60 Hz;
- Índice de proteção: IP20;
- Carga de bateria: >100 horas;
- Programações: 40 programações, 20 ON e 20 OFF. Configuração mínima de 1 segundo.

Potência de comando:

Tensão (V)	Resistiva	Eletrônica Fluorescente	Led	Motor
127V	1100W	300W	150W	180W
220V	2200W	600W	250W	300W
FP>0,5 e THD<10%				

Consulte a orientação do fabricante do eletrodoméstico a ser comandado com relação ao uso do controlador externo.

Programação:

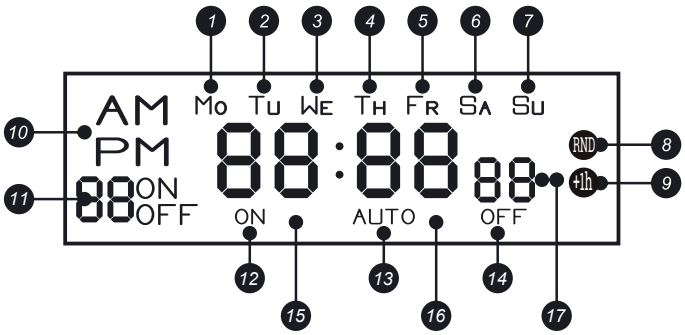

LEGENDA:

1) SEGUNDA-FEIRA • 2) TERÇA-FEIRA • 3) QUARTA-FEIRA • 4) QUINTA-FEIRA • 5) SEXTA-FEIRA • 6) SÁBADO • 7) DOMINGO • 8) MODO ALEATÓRIO ATIVO • 9) HORÁRIO DE VERÃO ATIVO • 10) MODO 12 HORAS ATIVO • 11) NÚMERO DE PROGRAMAS ON OU OFF • 12) MODO ON ATIVO • 13) MODO AUTO ATIVO • 14) MODO OFF ATIVO • 15) DÍGITOS INDICADORES DE HORAS • 16) DÍGITOS INDICADORES DE MINUTOS • 17) DÍGITOS INDICADORES DE SEGUNDOS.

1. Configuração inicial:

1.1. Antes de utilizar o timer, com o auxílio de uma ferramenta, pressione o botão “R” para resetar o timer. A tela desligará, então, resetará o timer.

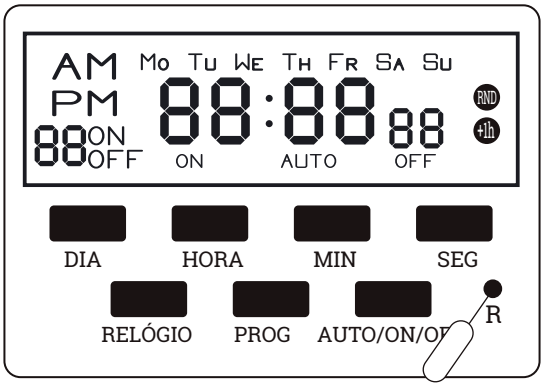

2. Ajustando o horário correto:

2.1. Pressione “RELÓGIO” e “DIA” ao mesmo tempo para ajustar o dia da semana correto.

2.2. Pressione “RELÓGIO” e “HORA” ao mesmo tempo para ajustar a hora correta.

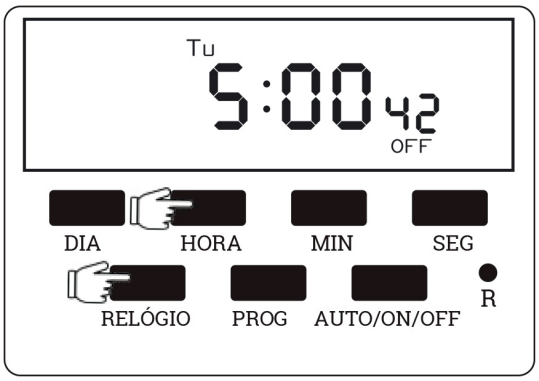

2.3. Pressione “RELÓGIO” e “MIN” ao mesmo tempo para ajustar os minutos corretos.

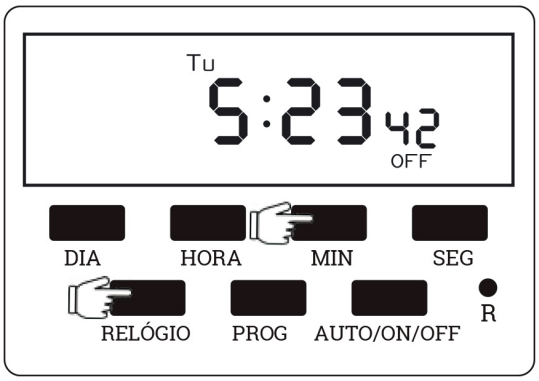

2.4. Pressione “RELÓGIO” e “SEG” ao mesmo tempo para ajustar os segundos corretos.

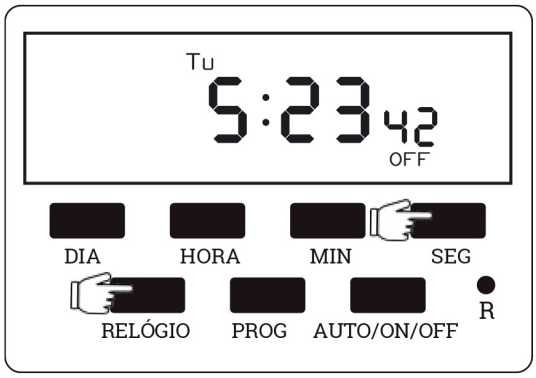

3. Programando o Timer:

3.1. Pressione “PROG” para entrar no modo de configuração, o display mostrará “1ON”.

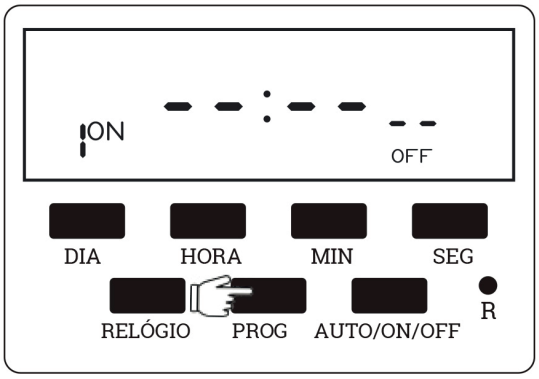

3.2. Pressione “SEG”, “MIN”, “HORA” e “DIA” para ajustar a semana, hora, minutos e segundos em que o timer ligará para a configuração “1ON”.

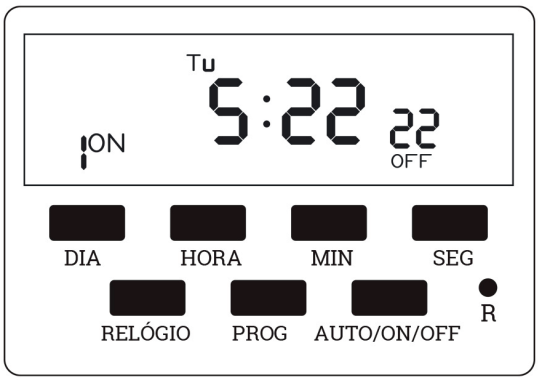

3.3. Pressione “PROG” novamente para configurar o horário para desligar, o display mostrará “1OFF”.

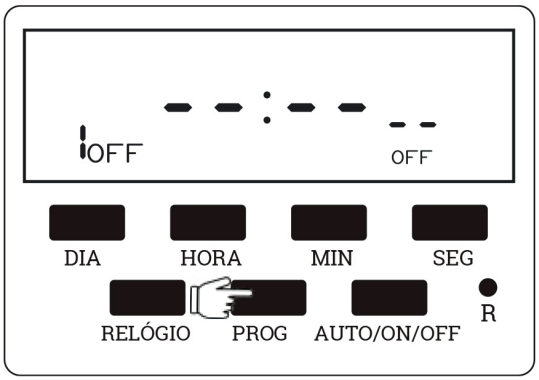

3.4. Pressione “SEG”, “MIN”, “HORA” e “DIA” para ajustar a semana, hora, minutos e segundos em que o timer ligará para configuração “1OFF”. Obs.: Se quiser ajustar mais programações de LIGAR/DESLIGAR, continue pressionando “PROG”. O timer aceita um máximo de 20 ajustes diferentes para ligar e desligar, totalizan-

do 40 programações.

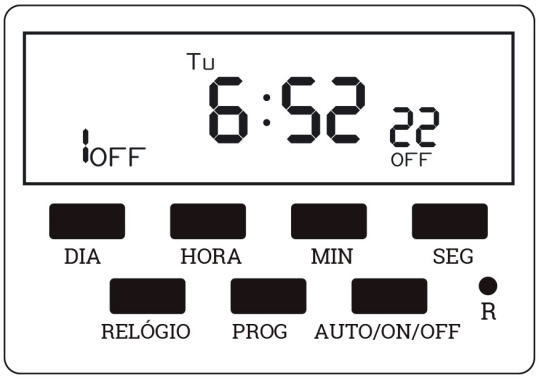

4. Combinação de dias:

4.1. Pressione o botão “DIA” para selecionar um grupo de dias que você quer que o timer funcione. Ex.: você pode ajustar para que o timer funcione apenas de segunda a sexta-feira.

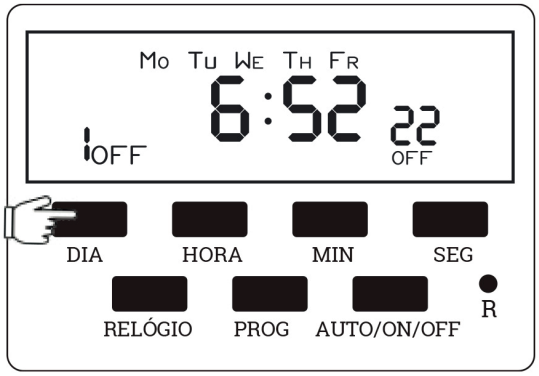

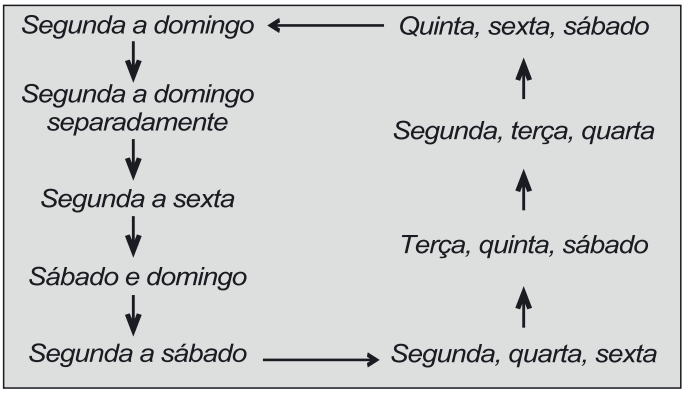

4.2. Pressione o botão “ON/AUTO/OFF” para cancelar o ajuste de dias da semana. Pressione “ON/AUTO/OFF” novamente para voltar para o ajuste anterior.

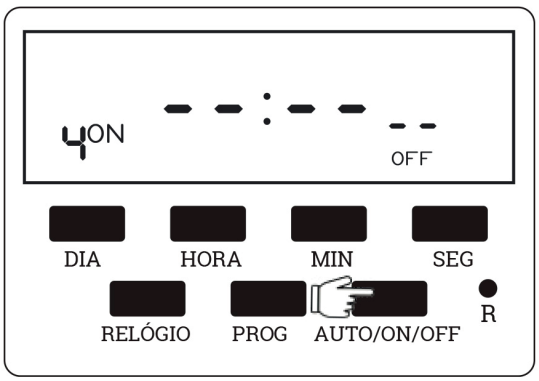

5. Modo Ligar ou Desligar:

5.1. Modo Ligar: pressione o botão “ON/AUTO/OFF” até que apareça no display “ON”. Neste modo, o timer estará fornecendo alimentação para seu equipamento ligado. O LED vermelho indica que o timer está com a sua saída energizada.

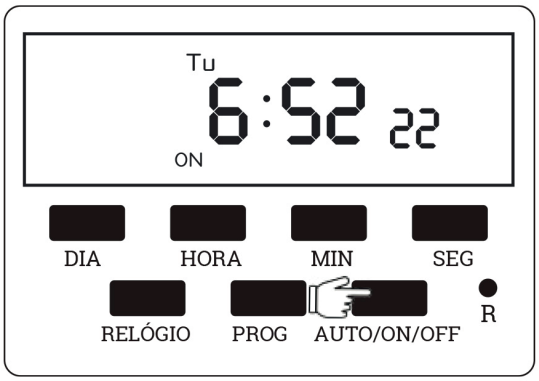

5.2. Modo Desligado: pressione o botão “ON/AUTO/OFF” até que apareça no display “OFF”. Neste modo,o timer não estará fornecendo alimentação para seu equipamento ligado. O LED vermelho apagado indicaque o timer está com a sua saída desenergizada.

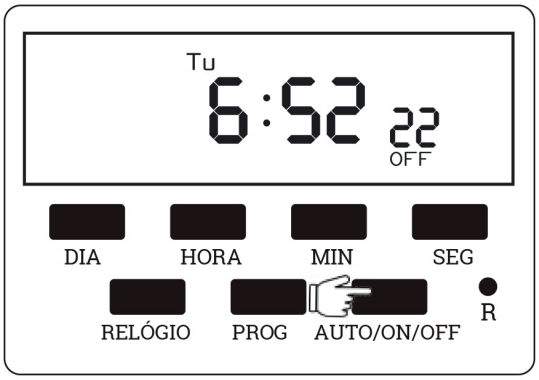

5.3. Ligado Automático: pressione o botão “ON/AUTO/OFF” até que apareça no display “ON” juntamente a “AUTO”. Neste modo, o timer estará fornecendo alimentação para seu equipamento ligado. O timer desligará o fornecimento de energia, assim que a próxima programação para desligar entre em ação.

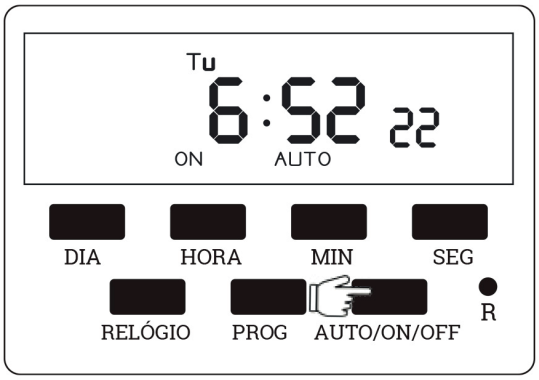

5.4. Desligado automático: pressione o botão “ON/AUTO/OFF” até que apareça no display “OFF” juntamente a “AUTO”. Neste modo, o timer permanecerá desligado até que a próxima programação para ligar entre em ação.

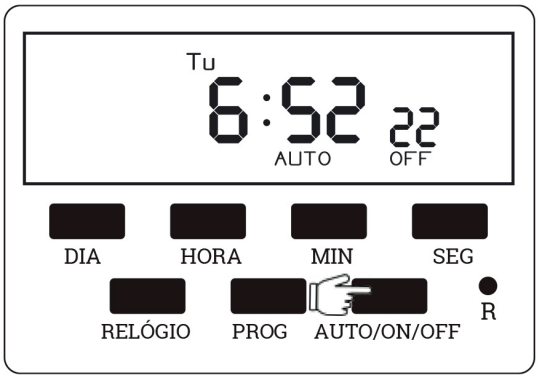

6. Funções especiais:

6.1. Função Aleatória: pressione simultaneamente os botões “DIA” e “HORA” para entrar no modo. O display mostrará “RND” no lado direito do display.
Quando entrar em modo aleatório, o timer ligará e desligará aleatoriamente num intervalo de 2-32 minutos, baseados nas programações de ON/OFF programadas anteriormente. Note que a função aleatória só funcionará quando o timer já estiver configurado e em modo AUTO.
Para desligar a função aleatória, pressione novamente os botões “DIA” e “HORA” simultaneamente.

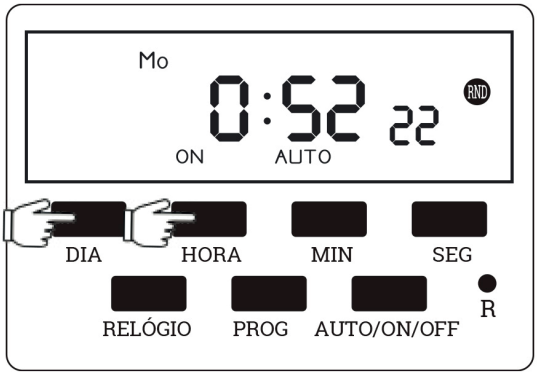

6.2. Contagem regressiva: pressione os botões “DIA” e “SEG” simultaneamente para entrar no modo contagem regressiva. O display mostrará “d ON” no lado esquerdo, sinalizando que o timer está neste modo.
Agora, você pode configurar a duração da contagem regressiva em um intervalo entre 1 segundo até 99h59m. Após configurado a duração da contagem, pressione ON/AUTO/OFF para encolher entre ON (que manterá a carga ligada pelo período programado) ou OFF (que manterá a carga desligada pelo período programado). Após configurar a Contagem Regressiva, pressione a opção PROG para iniciar.

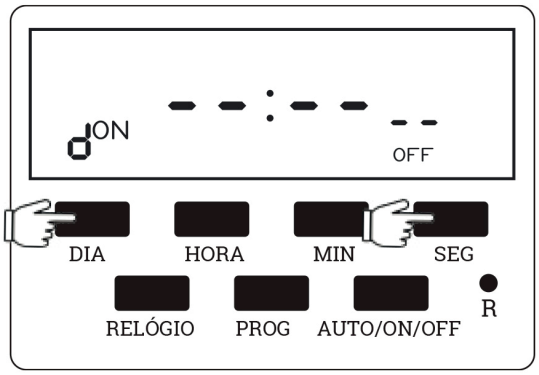

6.3. Horário de verão: caso você resida em algum local com horário de verão implementado. Você poderá apertar simultaneamente os botões “HORA” e “MIN” para entrar no horário de verão, o timer irá adicioanar uma hora a mais no horário do horário programado.
Para desligar o horário de verão, pressione novamente os botões “HORA” e “MIN”. Note que esta função deverá ser ativada/desativada manualmente sempre que o horário de verão entrar ou sair de vigor.

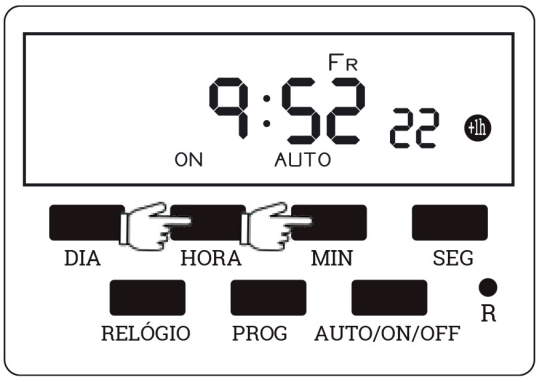

6.4. Alternar entre 12 ou 24h: para alternar entre os dois formatos de tempo, pressione “MIN” e “SEG”. No formato 12h, o display mostrará “AM” ou “PM” no dis-

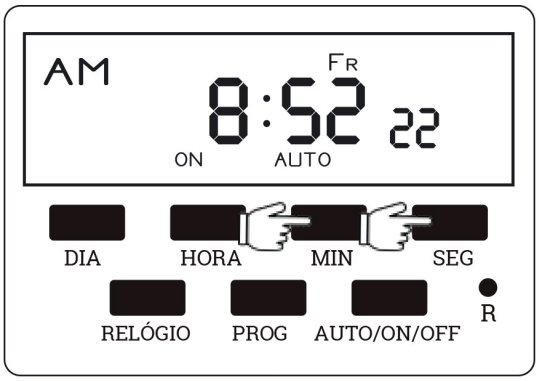

Fale conosco

Exatron Indústria LTDA | Rua Eng. Homero Carlos Simon, 1089 - Canoas - RS | Fone: 51 3357-5000 | contato@exatron.com.br | www.exatron.com.br