» CLAMPER Front 12,5/60 kA

Descrição

Dispositivo de Proteção contra Surtos (DPS), monopolar, classe I+II do tipo limitador de tensão, composto por Varistor de Óxido Metálico (MOV) associado a um dispositivo de desconexão térmica (sobretemperatura).

Características

- Permite substituição do plugue com o sistema energizado;
- Sinalização local da condição de operação;
- Sinalização remota (opcional);
- Possui desligador interno que desconecta o DPS ao final da vida útil;
- Fixação em trilho DIN 35 mm.

Principal aplicação

Quadros de distribuição para proteção de instalações elétricas de baixa tensão contra surtos provenientes de descargas atmósfericas, manobras de carga e outros.

Características técnicas	Unidade	DPS CLAMPER Front 12,5/60 kA	DPS CLAMPER Front 12,5/60 KA /SR
Normas aplicáveis	-	ABNT NBR IEC 61643-11 / UL 1449 / ABNT NBR 5410	
Certificações	-	UL-BR 22.3538	
Modos de proteção	-	L-L, L-N, L-PE e N-PE para sistemas TN L-L e L-N para sistemas IT e TT	
Tecnologia de proteção	-	Varistor de Óxido Metálico (MOV)	
Tempo de resposta típico	ns	< 25	
Proteção térmica	-	Sim	
Máxima corrente de curto sem fusível de backup	kA	5	
Fusível backup máximo	A	100 gL/gG	
Sinalização de status de operação	-	Verde - SERVIÇO, Vermelho - DEFEITO	
Temperatura de operação	°C	-40 a +70	
Seção dos condutores de conexão elétrica	mm² (AWG)	4 a 25 (11 a 4)	
Fixação	-	Trilho padrão DIN 35	
Torque máximo dos bornes de conexão elétrica	N.m	3,0	
Acondicionamento	-	Material com características de não propagação e auto extinção de fogo	
Grau de proteção	-	IP20	
Dimensões máximas	mm	100,8 x 95,6 x 17,7 (C x A x L)	
Parâmetros elétricos dos contatos de sinalização remota	-	-	120 V_{CA} / 14 24 V_{CA} / 1A
Seção dos condutores de sinalização remota	mm² (AWG)	-	1,5 (16)

» CLAMPER Front 12,5/60 kA

Características técnicas (específicas)								
Modelo	**Tensão máxima de operação contínua**	**Tensão nominal de operação**	**Corrente nominal de descarga @ 8/20 µs**	**Corrente máxima de descarga @ 8/20 µs**	**Corrente de impulso @ 10/350 µs**	**Tensão de referência @ 1 mA**	**Nível de tensão de proteção**	**Peso**
-	U_c	-	I_n	I_{max}	I_{imp}	U_{ref}	U_p	g
CLAMPER Front 175 V 12,5/60 kA	175 V_{CA}	127 V	20 kA	60 kA	12,5 kA	270 V	1,4 kV	100
CLAMPER Front 275 V 12,5/60 kA	275 V_{CA}	240 V	20 kA	60 kA	12,5 kA	430 V	1,5 kV	120
CLAMPER Front 385 V 12,5/60 kA	385 V_{CA}	277 V	20 kA	60 kA	12,5 kA	620 V	2,1 kV	150
CLAMPER Front 460 V 12,5/60 kA	460 V_{CA}	415 V	20 kA	60 kA	12,5 kA	750 V	2,6 kV	150

Notas:
1 - Para especificação dos dispositivos com **sinalização remota** agregar "/SR" ao nome do produto. Ex.: CLAMPER Front xxxV xxkA / SR.
2 - Modelos com sinalização remota pesam cerca de 6g a mais que os modelos sem SR.

Lista de códigos de produtos			
Modelo	**Base + Plugue**		**Plugue**
	Sem SR	**Com SR**	
CLAMPER Front 175 V 12,5/60 kA	016695	016697	016694
CLAMPER Front 275 V 12,5/60 kA	016696	016698	016692
CLAMPER Front 385 V 12,5/60 kA	019240*	019242*	019241*
CLAMPER Front 460 V 12,5/60 kA	016699*	016700*	016691*

* Modelos não certificados.

Diagrama elétrico:

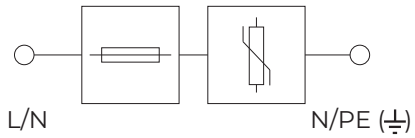

DPS Padrão

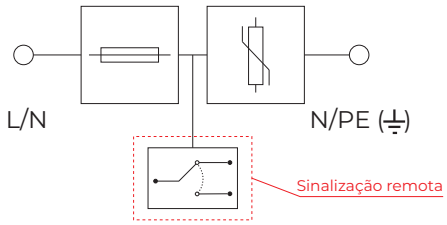

DPS com sinalização remota "/SR"

Desenho mecânico:

Dimensões em milímetros

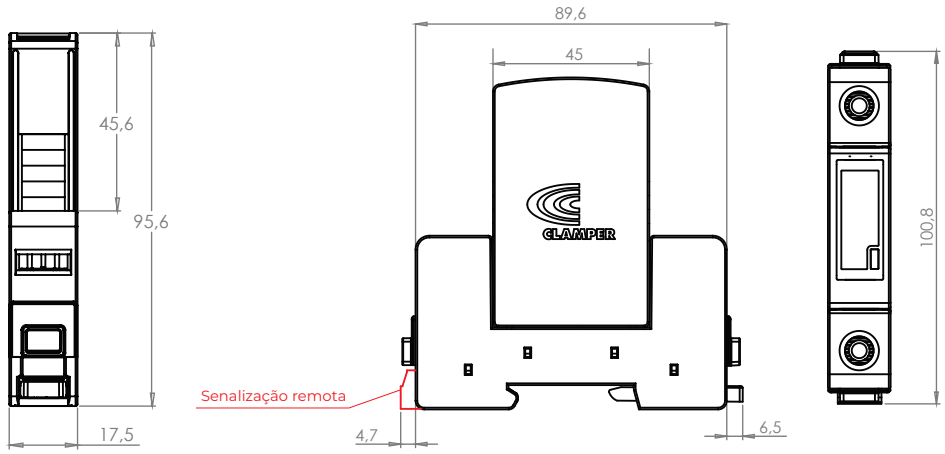

» CLAMPER Front 12,5/60 kA

Descripción

Dispositivo de Protección contra Sobretensiones (DPS), monopolar, clase I+II, del tipo limitador de tensión, compuesto por Varistor de Óxido Metálico (MOV) associado a un dispositivo de desconexión térmica (sobretemperatura).

Características

- Permite la sustitución de enchufes con el sistema energizado;
- Señalización local de la condición de operación;
- Señalización remota (opcional);
- Posee interruptor interno que desconecta el DPS al final de la vida útil;
- Fijación en riel DIN 35 mm.

Principal aplicación

Tablero de distribuición para protección de instalaciones eléctricas de baja tensión contra picos de tensión de descargas atmosféricas, maniobras de cargas y otros.

Características técnicas	Unidad	DPS CLAMPER Front 12,5/60 kA	DPS CLAMPER Front 12,5/60 KA /SR
Normas aplicables	-	IEC 61643-11 / UL 1449 / ABNT NBR 5410	
Certificaciones	-	UL-BR 22.3538	
Modos de protección	-	L-L, L-N, L-PE y N-PE para sistemas TN L-L y L-N para sistemas IT y TT	
Tecnologia de protección	-	Varistor de Óxido Metálico (MOV)	
Tiempo de respuesta típico	ns	< 25	
Protección térmica	-	Sí	
Máxima corriente de curto sin fusible de backup	kA	5	
Fusible backup máximo	A	100 gL/gG	
Sinälización del estado operativo	-	Verde - SERVICIO, Rojo - DEFECTO	
Temperatura de operación	°C	-40 la +70	
Sección de los bornes de conexión eléctrica	mm² (AWG)	4 la 25 (11 la 4)	
Fijación	-	Riel estándar DIN 35	
Torque máximo de los bornes de conexión eléctrica	N.m	3,0	
Carcasa	-	Material con características de no propagación y autoextinción del fuego	
Grado de protección	-	IP20	
Dimensiones máximas	mm	100,8 x 95,6 x 17,7 (C x A x L)	
Parámetros eléctricos de los contatos de siñalización remota	-	-	120 V_{CA} / 14 24 V_{CA} / 1A
Sección de los conductores de siñalización remota	mm² (AWG)	-	1,5 (16)

» CLAMPER Front 12,5/60 kA

Características técnicas (específicas)								
Modelo	**Tensión máxima de operación contínua**	**Tensión nominal de operación**	**Corriente nominal de descarga @ 8/20 µs**	**Corriente máxima de descarga @ 8/20 µs**	**Corriente de impulso @ 10/350 µs**	**Tensión de referencia @ 1 mA**	**Nível de tensión de protección**	**Peso**
-	U_c	-	I_n	I_{max}	I_{imp}	U_{ref}	U_p	g
CLAMPER Front 175 V 12,5/60 kA	175 V_{CA}	127 V	20 kA	60 kA	12,5 kA	270 V	1,4 kV	100
CLAMPER Front 275 V 12,5/60 kA	275 V_{CA}	240 V	20 kA	60 kA	12,5 kA	430 V	1,5 kV	120
CLAMPER Front 385 V 12,5/60 kA	385 V_{CA}	277 V	20 kA	60 kA	12,5 kA	620 V	2,1 kV	150
CLAMPER Front 460 V 12,5/60 kA	460 V_{CA}	415 V	20 kA	60 kA	12,5 kA	750 V	2,6 kV	150

Notas:
1 - Para especificación de los dispositivos con **señalización remota** agragar "/SR" al nombre del producto. Ex.: CLAMPER Front xxxV xxkA / SR.
2 - Modelos con señalización remota pesan cerca de 6g más que los modelos sin SR .

Lista de códigos de productos			
Modelo	**Base + Enchufe**		**Enchufe**
	Sin SR	**Con SR**	
CLAMPER Front 175 V 12,5/60 kA	016695	016697	016694
CLAMPER Front 275 V 12,5/60 kA	016696	016698	016692
CLAMPER Front 385 V 12,5/60 kA	019240*	019242*	019241*
CLAMPER Front 460 V 12,5/60 kA	016699*	016700*	016691*

* Modelos sin certificaciones.

Diagrama eléctrico:

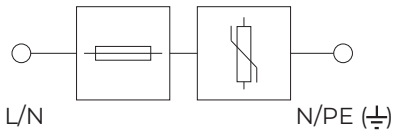

DPS Estándar

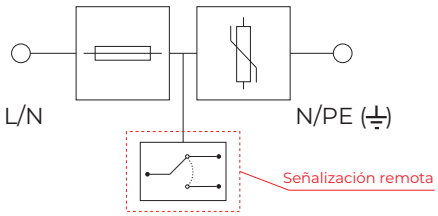

DPS con señalización remota "/ SR"

Dibujo mecánico:

Dimensiones en milímetros

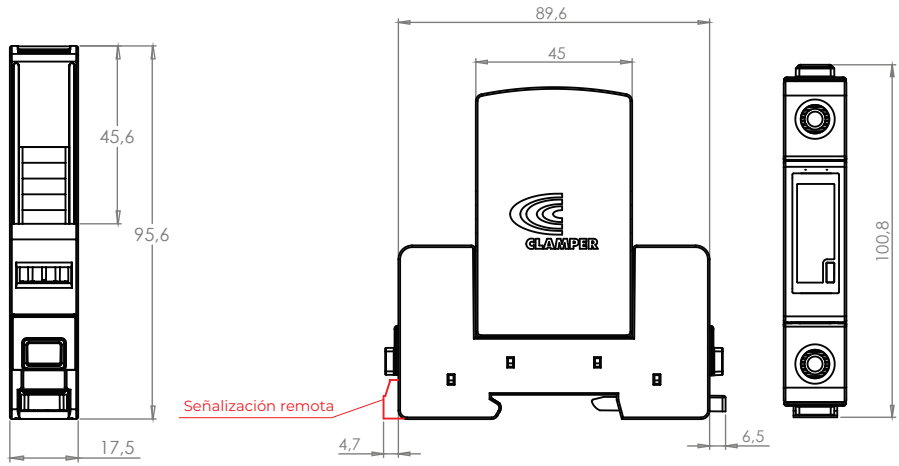

» CLAMPER Front 12,5/60 kA

Description

Surge Protection Device (SPD), monopolar, class I+II, voltage limiter type, with Metal Oxide Varistor (MOV) technology associated to a termal disconnection device (overtemperature).

Characteritics

- Allows replacement of plugs with the system powered on;
- Local signaling of the operating status;
- Remote location (optional);
- Has an internal switch that disconnects the SPD at the end of its useful life;
- Fixing on 35 mm DIN rail.

Main application

Switchboard, for low voltage protection facilities protection against electrical surges, load switching and others.

Technical characteristics	Unity	SPD CLAMPER Front 12,5/60 kA	SPD CLAMPER Front 12,5/60 KA /SR
Applicable standards	-	IEC 61643-11 / UL 1449 / ABNT NBR 5410	
Approvals	-	UL-BR 22.3538	
Protection modes	-	L-L, L-N, L-PE and N-PE for TN systems L-L and L-N for IT and TT systems	
Protection technology	-	Metal Oxide Varistor (MOV)	
Typical response time	ns	< 25	
Thermal protection	-	Yes	
Maximum short-circuit without fuse backup	kA	5	
Maximum fuse backup	A	100 gL/gG	
Operating status signaling	-	Green - SERVICE, Red - DEFECT	
Operating temperature	°C	-40 the +70	
Section of electrical connection wire	mm² (AWG)	4 the 25 (11 the 4)	
Fixing	-	DIN 35 standard rail	
Maximum torque of the electrical connection terminals	N.m	3,0	
Enclosure	-	Material with characteristics of non-propagation and fire self-extinguishing	
Degree of protection	-	IP20	
Maximum dimensions	mm (in)	100,8 (3.97) x 95,6 (3,76) x 17,7 (0.69) (C x A x L)	
Electrical parameters of signaling connection	-	-	120 V_{CA} / 14 24 V_{CA} / 1A
Wire section for remote signaling	mm² (AWG)	-	1,5 (16)

» CLAMPER Front 12,5/60 kA

Techinical characteristics (specífics)								
Model	**Maximum continuous operating voltage**	**Nominal operating voltage**	**Rated discharge current @ 8/20 µs**	**Maximum discharge current @ 8/20 µs**	**Impulse current @ 10/350 µs**	**Reference voltage @ 1 mA**	**Level of protection**	**Weight**
-	**U_c**	**-**	**I_n**	**I_{max}**	**I_{imp}**	**U_{ref}**	**U_p**	**g (lb)**
CLAMPER Front 175 V 12,5/60 kA	175 V_{CA}	127 V	20 kA	60 kA	12,5 kA	270 V	1,4 kV	100 (0.22)
CLAMPER Front 275 V 12,5/60 kA	275 V_{CA}	240 V	20 kA	60 kA	12,5 kA	430 V	1,5 kV	120 (0.26)
CLAMPER Front 385 V 12,5/60 kA	385 V_{CA}	277 V	20 kA	60 kA	12,5 kA	620 V	2,1 kV	150 (0.33)
CLAMPER Front 460 V 12,5/60 kA	460 V_{CA}	415 V	20 kA	60 kA	12,5 kA	750 V	2,6 kV	150 (0.33)

Notes:
1 - For specification of devices with **remote signaling**, add "/SR" to the product name. E.g.: CLAMPER Front xxxV xxkA / SR.
2 - Models with remote signaling weigh about 6g more than models without SR.

Product code list			
Model	**Base + Plug**		**Plug**
	Without SR	**With SR**	
CLAMPER Front 175 V 12,5/60 kA	016695	016697	016694
CLAMPER Front 275 V 12,5/60 kA	016696	016698	016692
CLAMPER Front 385 V 12,5/60 kA	019240*	019242*	019241*
CLAMPER Front 460 V 12,5/60 kA	016699*	016700*	016691*

* Models without approvals.

Electrical diagram:

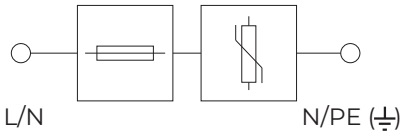

SPD Standard

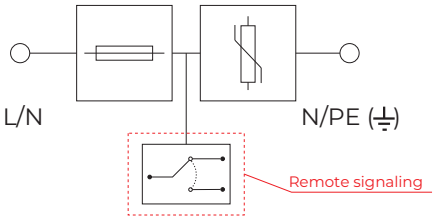

SPD with remote signaling "/ SR"

Mechanical drawing:
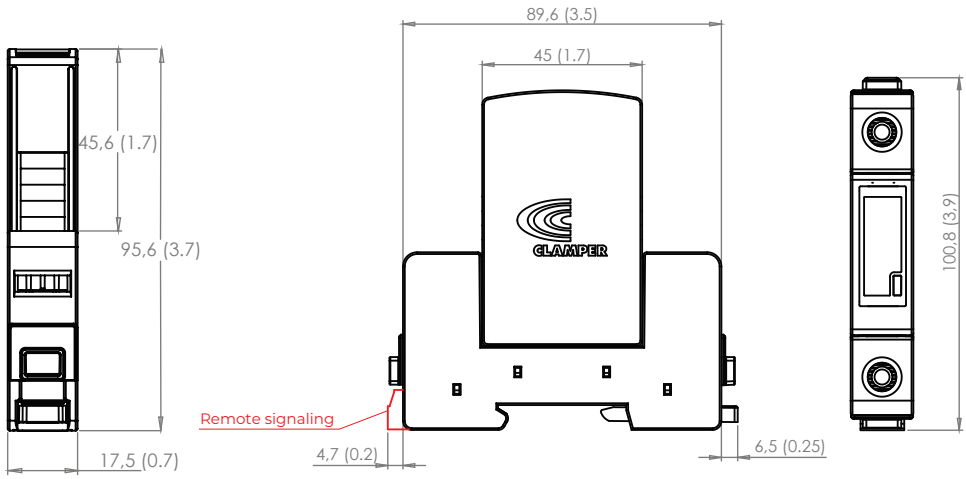
Measures in millimeters (inches)