AVANT

LUMINÁRIAS LED

SPOT COB
SUPIMPA 5W

A **LUMINÁRIA SPOT COB SUPIMPA** é indicada para iluminação de destaque de objetos ou texturas em ambientes internos, em usos comerciais ou residenciais. Possui sistema direcionável para melhor ajuste do seu projeto.

PROPRIEDADES

- Possui emissão de luz focal com instalação do tipo embutida em forro de gesso.
- Corpo em polipropileno.
- Equipado com cabo de duplo isolamento (cabo PP).
- Lente em policarbonato.

CARACTERÍSTICAS DE FUNCIONAMENTO

- Tensão de entrada: 100V a 240V.
- Fator de potência: ≥ 0,50.
- Baixo consumo de energia.

EQUIVALÊNCIA
HALÓGENA
25W

LED
INTEGRADO

VIDA ÚTIL
15MIL
HORAS*

IP20	BIVOLT Automático 100V - 240V		38º	≥0,70	
ÍNDICE DE PROTEÇÃO	TENSÃO	NÃO DIMERIZÁVEL	ÂNGULO DE ABERTURA	IRC**	USO INTERNO

1 ano
GARANTIA

A garantia inicia-se na data da compra do produto, desde que sejam respeitadas as condições de uso descritas na embalagem, sendo necessário apresentar o Cupom ou a Nota Fiscal.

ESPECIFICAÇÕES
TÉCNICAS E COMERCIAIS

CÓDIGO	DESCRIÇÃO COMERCIAL	POTÊNCIA	FLUXO LUMINOSO	CANDELAS	EFICIÊNCIA LUMINOSA	FATOR DE POTÊNCIA	TEMPERATUDA DE COR		NICHO DE CORTE(mm)	DIMENSÕES (mm)		PESO	EMB. COLETIVA
										A	B		
865020579	LED-SPOT-SUPIMPA-QUA-AM3000K-5W-BIVOLT-NH400	5W	400 lm	730 cd	80 lm/W	≥0,50		3000K	70 mm	88	88	50g	1 cx= 60 un
865020872	LED-SPOT-SUPIMPA-QUA-NE4000K-5W-BIVOLT-NH400							4000K					
865021371	LED-SPOT-SUPIMPA-QUA-BR6500K-5W-BIVOLT-NH400							6500K					
863020571	LED-SPOT-SUPIMPA-RED-AM3000K-5W-BIVOLT-NH400							3000K					
863020874	LED-SPOT-SUPIMPA-RED-NE4000K-5W-BIVOLT-NH400							4000K					
863021373	LED-SPOT-SUPIMPA-RED-BR6500K-5W-BIVOLT-NH400							6500K					

MODELO

DIMENSÕES

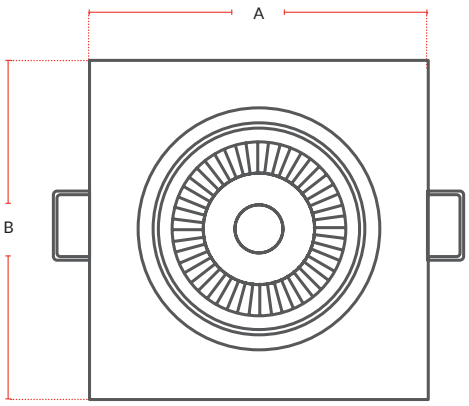

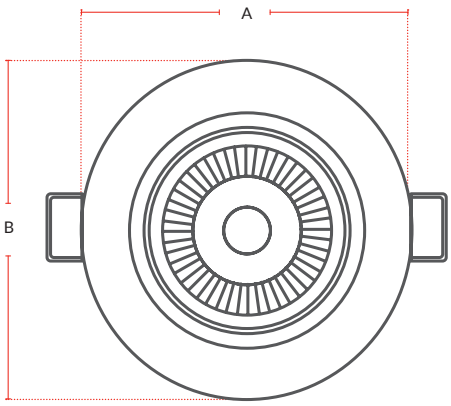

SOTA
Serviço de Orientação Técnica AVANT
sota@avantlux.com.br

avantlux.com.br • fb.com/**AvantLighting** • instagram.com/**avantlux**

As informações contidas acima poderão sofrer alterações sem prévio aviso.
As fotos são meramente ilustrativas. Em caso de dúvida consulte o SOTA.

** Vida útil de até 15 mil horas*
*** IRC - Índice de Reprodução de Cores*